trafor art

chimeneas de leña y de gas

cheminées de bois et gaz

wood and gas fireplaces

caminetti a legna e gas

TRAFORART

hogar
foyer
home
casa

welcome

aire
air
air
aria

tierra
terre
soil
terra

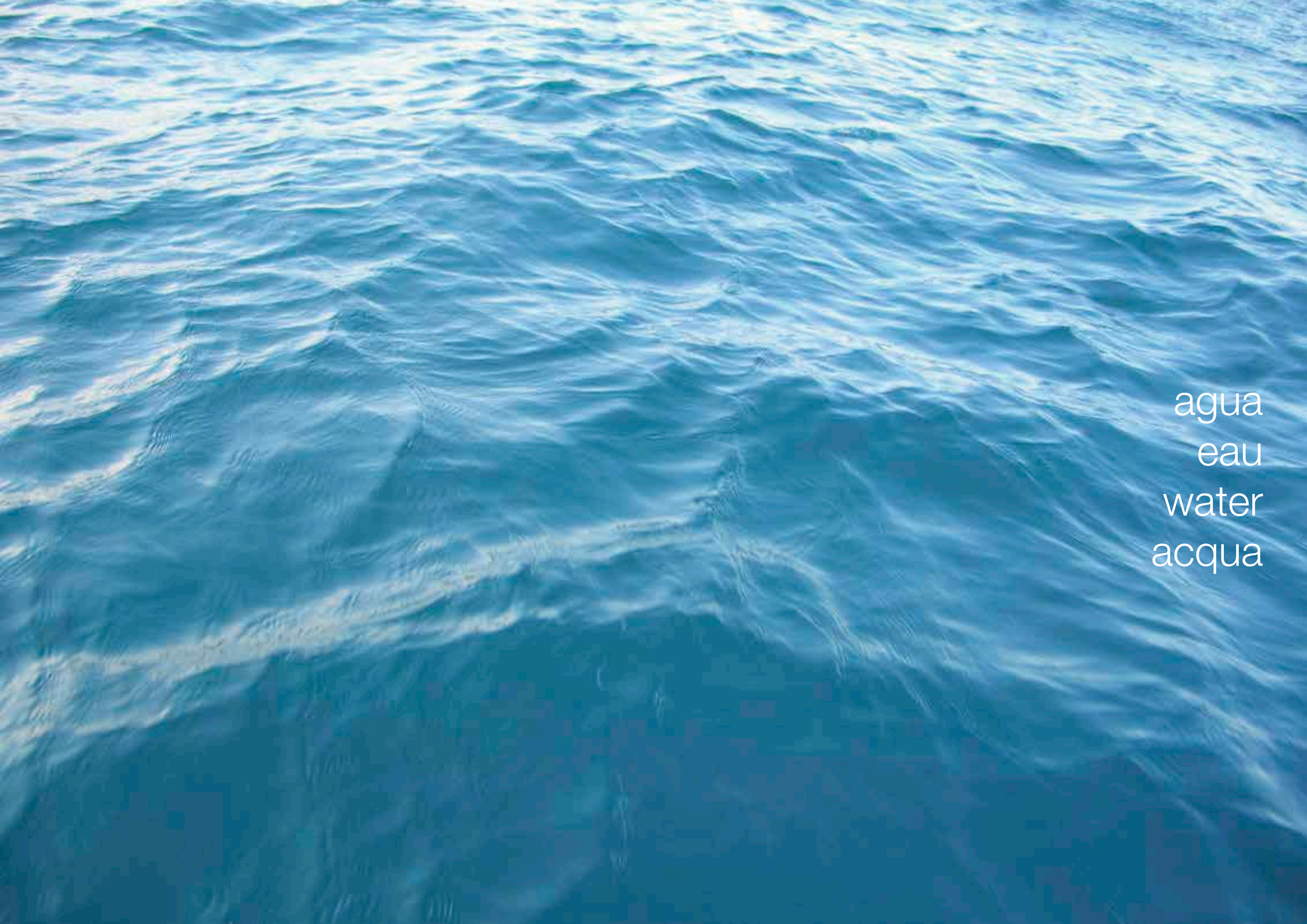
agua
eau
water
acqua

fuego
feu
fire
fuoco

trafor
art

01 sobre nosotros
a propos de traforart / about us / su di noi
10

02 la fábrica
factory / factory / fabbrica
12

03 tecnología aplicada
tecnologie appliquée / applied technology / technologia applicata
14

04 simbología técnica
symboles techniques / technicals symbols / simboli tecnici
16

05 chimeneas centrales
cheminées d'angle / cheminées d'angle / cheminées d'angle
18

chimeneas frontales
cheminées frontales / front fireplaces / caminetti frontali
42 06

chimeneas de rincón
cheminées d'angle / corner fireplaces / caminetti ad angolo
68 07

leñeros y fuego de jardín
porte-bûches et feu de jardin / supports and garden fire / suporti e fuoco giardino
77 08

tabla de colores
table de couleurs / color palette / cartella colori
90 09

materializamos su idea
cheminées d'angle / cheminées d'angle / cheminées d'angle
92 10

sobre nosotros 01

a propos de traforart / about us / su di noi

Desde siempre todas las chimenea metálicas fabricadas por *Traforart*, han tenido como finalidad la obtención del máximo calor sin reducir el espectáculo del fuego.

La aplicación de la doble combustión, la utilización de los materiales más resistentes (acero, fundición, cristal vitrocerámico, lacas anticalóricas) y el desarrollo de los diseños más clásicos y más atrevidos, ha hecho de *Traforart* el fabricante con más modelos y soluciones del mercado. Confiar en nosotros es signo de buena elección.

Depuis toujours, les cheminées métalliques fabriquées par *Traforart* ont eu pour finalité l'obtention d'un rendement maximum sans dévaloriser pour autant le spectacle de la flamme.

La mise en place de la double combustion, l'utilisation des matériaux les plus résistants (acier, fonte, verre vitrocéramique et peintures haute température) pour le développement de nos modèles, du plus classique au plus audacieux, font de *Traforart* le fabricant offrant le plus de modèles et de solutions de tout le marché. Nous faire confiance est synonyme de bon choix.

Historically all the metal fireplaces produced by *Traforart*, have been created with the vision to obtain the maximum heat without reducing spectacular fire.

The application of dual combustion, the use of more resistant materials (steel, cast iron, ceramic glass, heat resistant paint), and the development of classic and modern designs have made *Traforart* the first manufacturer in the market that offers a rich line of products for all the market needs. For an exceptional choice, trust *Traforart*.

Da sempre, tutti i caminetti metallici prodotti da *Traforart* hanno avuto come obiettivo l'ottenere il massimo calore, senza ridurre lo spettacolo del fuoco.

Le applicazioni tecniche come la doppia combustione, l'utilizzo di materiali più resistenti (acciaio, ghisa, cristalli vetro ceramici, vernici colorate resistenti alle alte temperature) e lo sviluppo di progetti innovativi, hanno fatto di *Traforart* il produttore di camini di design con il maggior numero di modelli e soluzioni tecnologiche, presente del mercato. Dare fiducia alla nostra esperienza rappresenta una ottima scelta, sia di carattere tecnico che decorativo, di alto livello

02 la fábrica

factory / factory / fabbrica

Los más de 40 años de dedicación al mundo exclusivo del fuego aplicado en el hogar, y siendo pioneros en el desarrollo de la fabricación de chimeneas metálicas, nos ha permitido presentar los nuevos modelos incluidos en *Traforart*.

Espero que estas chimeneas que hemos creado para usted puedan transmitir todos nuestros conocimientos y sobre toda la ilusión que en su desarrollo hemos puesto.

Notre expérience de plus de 40 ans consacrée à la création exclusive de foyers fait de nous les pionniers du développement des cheminées métalliques contemporaines et nous permet aujourd'hui de vous présenter les modèles de la collection *Traforart*.

J'espère que ces foyers que nous avons créés pour vous de passer sur nos connaissances et tout mon cœur que nous avons en développement.

More than 40 years of dedication to the exclusive world of fire applied at home, and being pioneers in the development of metal fireplace production, has allowed us to introduce new models included in *Traforart*.

We hope that these fireplaces we have created for you will reflect our knowledge and all the interest that we have put in its development.

Il catalogo *Traforart*, grazie anche ai nuovi modelli presentati, testimonia al meglio la cura e l'esperienza che dedichiamo ogni giorno al mondo del riscaldamento e nella produzione di camini di design, da più di 40 anni.

Ci auguriamo quindi, che i nuovi prodotti vi trasmettano la nostra passione per il design, dandovi la possibilità, oltre alla gamma proposta a catalogo, di personalizzare i modelli con diversi colori o finiture, e di creare modelli su misura, permettendovi di poter dar vita alle vostre idee, per l'arredo e il riscaldamento della vostra casa.

EN 13240

Las marcas europeas EN13240 establecen un índice de eficacia mínimo del 50% para los aparatos cerrados seriados de combustión de leña. Todos los modelos estándar de *Traforart* “CE” superan este índice mínimo, pudiendo llegar hasta el 80% en el caso de las señaladas “EX” de excelencia.

La norme européenne EN13240 garantit un índice de rendement de 50% mínimum pour les modèles à foyer fermé fonctionnamt au bois fabriqués en grande série. Tous nos modèles estampillés CE dépassent largement cet indice, certains modèles atteignant les 80% de rendement. Ils portent la mention « EX » d’excellence.

European listing (EN13240) requires a minimum efficiency rating of 50% for closed wood burning appliances. All standard *Traforart* models “CE” exceed the minimum rating and it extends to 80% for those models identified on the catalogue with “EX” from excellence.

La Norma Europea EN13240 stabilisce un rendimento minimo del 50% per i prodotti con porta protettiva, che utilizzano come combustibile la legna. Tutti i modelli standard *Traforart*, indicati con la sigla “CE”, superano questo indice minimo, arrivando fino all’80%, nel caso sia segnalata la sigla “EX”, sinonimo di eccellenza.

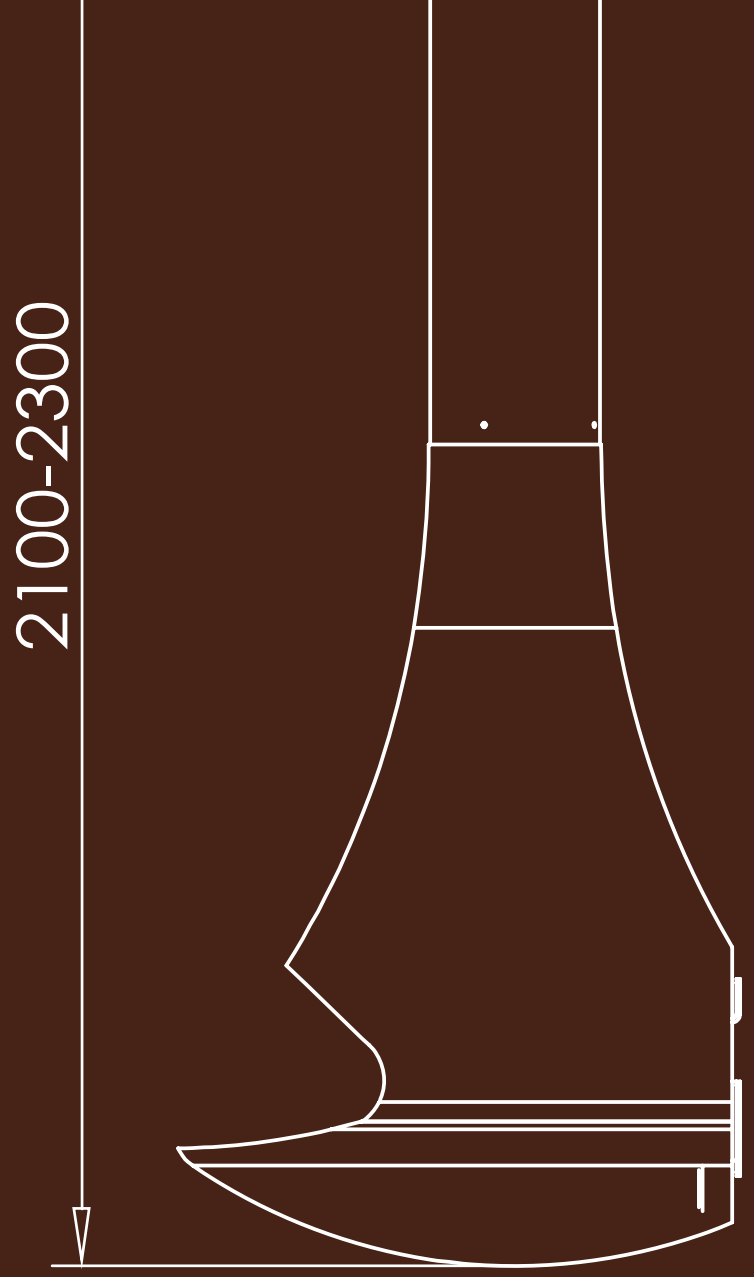

tecnología aplicada 03

tecnologie appliquée / applied technology / technologia applicata

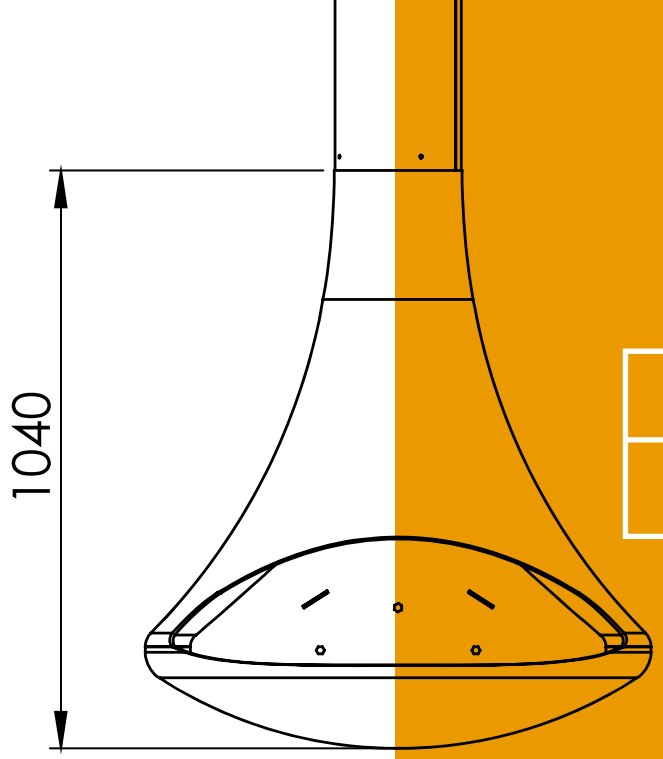

EX

Los modelos que hemos señalado con la “EX” de excelente son el principio de la nueva gama *Traforart* 2013, para ello hemos diseñado las chimeneas con un cuerpo de fuego totalmente estanco y recubierto con una carcasa exterior que nos permite la circulación de aire caliente (convección) y así además de aumentar la aportación calorífica conseguimos una temperatura exterior más baja. La reducción de la temperatura de la carcasa exterior nos ha permitido la utilización de lacas (RAL) como acabado de nuestras chimeneas permitiéndonos adaptarlas a los ambientes más singulares.

The models that we have marked with an “EX” from excellent is the beginning of the new *Traforart* line of products 2013. The new fireplaces are completely sealed and covered with an outer shell that allows hot air circulation (convection) so it will increase the heat inside but the outer shell the temperature will be lower. Reducing the temperature of the outer shell has allowed us to use RAL colors to finish the product and to give them a spectacular design.

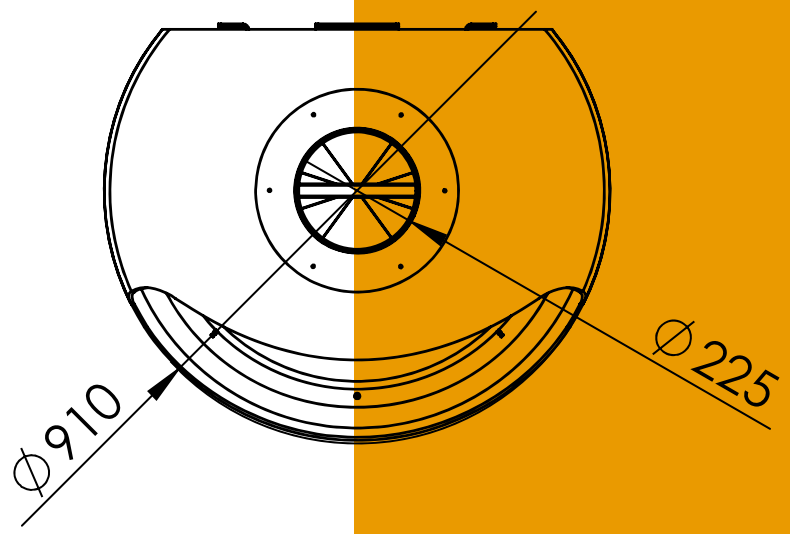

Les modèles signalés avec le “EX” d’Excellent sont les premiers de la nouvelle gamme *Traforart* 2013. Pour eux, nous avons dessiné des cheminées avec un foyer totalement étanche, recouvert d’une enveloppe métallique extérieure permettant la circulation d’air chaud (convection). En plus d’augmenter l’apport calorifère, nous obtenons une température extérieure plus basse. La réduction de cette température sur l’enveloppe extérieure nous permet l’utilisation de peintures laquées (RAL) permettant à nos modèles de se fondre dans les finitions les plus singulières.

I modelli che abbiamo segnalato con la EX di eccellenza sono il principio della nuova gamma *Traforart* 2013. Per questa, abbiamo progettato i caminetti con la camera di combustione ermetica e rivestita con una cappa esterna, che permette la circolazione dell’aria calda per convezione. Di conseguenza, viene aumentato l’apporto calorico in ambiente, ottenendo una temperatura della cappa molto più bassa. La riduzione della temperatura della cappa esterna ci ha permesso di utilizzare particolari vernici (RAL) come finitura dei nostri caminetti, in modo da essere adatti agli ambienti più singolari.

04 simbología técnica

symboles techniques / technicals symbols / simboli tecnici

Potencia nominal
Puissance nominale
Rated power
Potenzia nominale

Rendimiento
Rendement
Efficiency
Efizienzia

Diámetro conducto
Diametre conduit
Stroke pipe diameter
Diametro uscita fumi

Peso
Poids
Weight
Peso

Tipo radiación
Type radiant
Radiation type
Tipologia diffusione calore

Homologación
Homologation
Approval
Omologazione

PA

Pintura anticalorica*
Peinture haute*
Heat resistant paint*
Vernice resistente temp.*

RAL

Pintura color RAL
Peinture RAL
RAL colors
Vernice colorata RAL

Doble combustión
Double combustion
Double combustion
Doppia combustione

Cámara aire (convección)
Circulation d'air
Air chamber (convection)
Intercapedine d'aria

Pieza telescópica
Pièce télescopique
Telescopic flue
Componente telescopico

Alimentación lateral
Chargement latéral
Side door for refueling
Carico laterale della legna

Chim. suspendida pared
Chem. suspendue mur
Ceiling Suspended Firepl.
Caminetti sospesi a parete

Parte posterior ventilada
Partie arrière ventilée
Rear vent
Intercapedine post. ventilata

Bioetanol
Bioéthanol
Bio-ethanol
Bioetanolo

Leña
Bois
Wood
Legna

Pieza fijación techo
Platine de fixation toiture
Roof mounting support
Fissaggio a tetto

Soporte fijación pared
Platine de fixation murale
Wall mounting support
Supporto fissaggio parete

*negra, gris o blanca mate. /*noir, gris ou blanc mat. / *black, gray or white matte. / *col. nero, grigio e bianco

Tubo doble ventilado
Double tube ventilé
Double ventilated pipe
Tubo doppia ventilazione

Salida de humos opcional
Sortie de fumées option.
Smoke pipe
Uscita fumi

Deflector desmontable
Déflecteur démontable
Removable heat deflector
Deflettore smontabile

Chimenea suspendida
Cheminée suspendue
Suspended fireplace
Caminetto sospeso

Chimenea con pie
Cheminée sur pied
Fireplace with pedestal
Caminetto con piedini

Placas de aislamiento
Plaques d'isolation
Insulation plate
Lastre di isolamento

Aliment. Aire Exterior
Arrivée d'air frais
Outside air supply
Presa dell' aria esterna

Sistema de giro 180º
Système de rotatio à 180º
Rotating system 180º
Sistema di rotazione a 180º

Control tiro
Clé de tirage
Draft control
Controllo del tiraggio

Gas
Gaz
Gas
Gas

Pieza pasaforjados
Pièce forgée
Feedthroughts piece
Pezzo forgiato

Tubo interior NO
Tube intérieur NON
Internal tube not included
Senza tubo interno

Tubo interior SI
Tube intérieur OUI
Internal tube included
Con tubo interno

Protector metálico
Protection métallique
Metallic Protector
Protettore in metallo

Chimenea radiación
Cheminée à radiation
Radiant fireplace
Caminetto irraggiamento

chimeneas centrales 05

cheminées centrales / central fireplaces / caminetti centrali

arlet

central

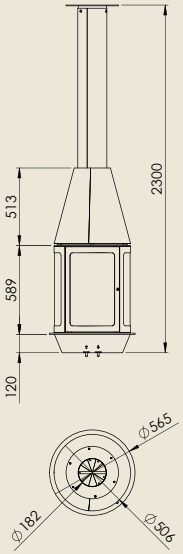

14,4Kw | 73% | Ø180 | 100Kg | C

chimenea cilíndrica de reducidas dimensiones que nos permite adaptarla a los pequeños espacios con máxima visión de fuego

cheminée cylindrique de faibles dimensions permettant une adaptation à de petits espaces avec une vision du feu maximale

small size cylindrical fireplace that allows us to adapt it to small spaces with a maximum fire view

caminetto cilindrico di piccole dimensioni, adatto per installazioni in ambienti ristretti ma con la massima visione del fuoco

CE ref: G - 2 // EN 13240

sandra

central

un referente de *Traforart* para un gran salón. Su base variable la doble campana y su sistema de combustión controlable, la hace única

un modèle phare pour un grand salon. Sa base variable, la hotte en double paroi y son système de contrôle de la combustion en font un modèle unique

a *Traforart* focal point for a big room. With a double hood, variable base and combustion system, makes it one of a kind

il top di gamma *Traforart* per grandi ambienti. La base variabile, la doppia campana e il doppio controllo della combustione, rendono questo modello unico

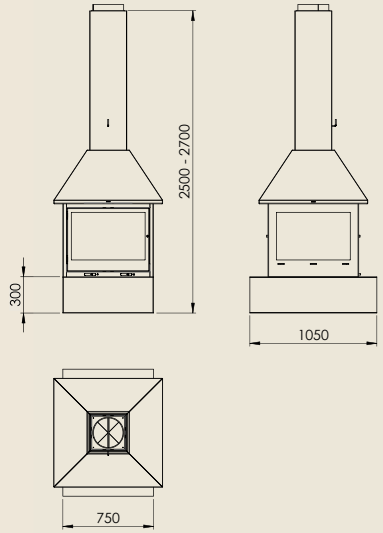

chimeneas centrales / cheminées centrales / central fireplaces / caminetti centrali

CE ref: P-3 // EN 13240

14,4Kw | 60% | ∅250 | 400Kg | C

lorena

central

su singular campana doble (opción color), así como la integración de doble entrada de aire para la combustión, nos permitirá integrarla en los ambientes más sofisticados

sa hotte singulière en doubleau paroi (avec option couleurs) et la doublé arrivée d'air primaire et secondaire pour la gestion de la combustion vous permettra de l'intégrer dans les ambiances les plus sophistiquées

the singular double hood (with color options) and integration of dual air entry for combustion, will allow the fireplace to be installed in the most sophisticated atmosphere

camino centrale e circolare con doppia cappa, personalizzabile con colorazioni differenti in base alla scala RAL. Visione del fuoco a 360º

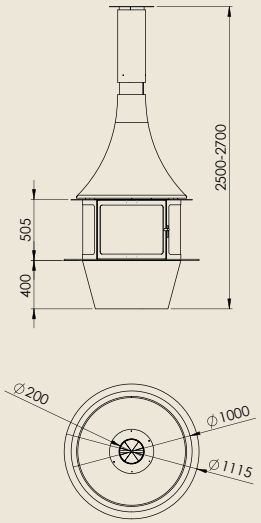

14,4Kw	73%	Ø200	235Kg	C

CE ref: Z-39 // EN 13240

chimeneas centrales / cheminées centrales / central fireplaces / caminetti centrali

PA	RAL																				
●	○		●	●	●		●	●		●		●	○	○	●		○				

doria

central

desarrollada a partir de un modelo de arcilla. Hacerla siempre será un trabajo de artesano. Las soluciones de fijación al techo y sus medidas, nos permitirán integrar esta escultura en infinidad de ambientes

développée à partir d'un moule d'argile, la production de ce modèle reste artisanale. Les diverses solutions d'ancrage au plafond et ses dimensions vont permettre l'intégration de cette sculpture dans une infinité d'ambiances

developed from a clay model. Doria makes it a work of Art. Ceiling mounting options allow this sculpture to be placed in countless environments

spettacolare camino centrale sospeso che, grazie alle molteplici soluzioni di installazione, permetterà di integrarlo in qualsiasi ambiente. Sistema di rotazione opzionale

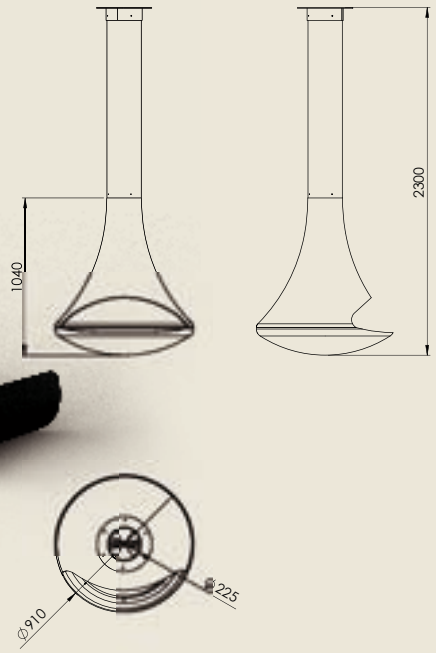

chimeneas centrales / cheminées centrales / central fireplaces / caminetti centrali

CE ref: D - 5 // EN 13229

8,9Kw	33%	Ø220	130Kg	R

ariadna

central

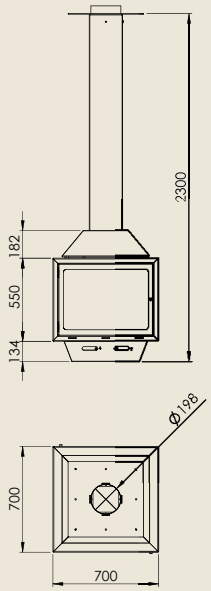

tamaño, control de combustión, visión de fuego múltiples opciones (color, posición, base, etc...) de fácil instalación

dimensions, contrôle de la combustión, visión du feu, options multiples (couleur, position, base, etc…) et facilité d'installation

size, combustion control, fire viewing, multiple options (color, position, base, etc…) and easy installation

doppio controllo della combustione, grande visione del fuoco, molteplici opzioni (colore, basi, ecc..) per una facile installazione

CE ref: X-1 // EN 13240

chimeneas centrales / cheminées centrales / central fireplaces / caminetti centrali

fanny

central

chimenea exclusiva abierta, diseñada para ser el centro del salón o bien también podemos instalarla como separador de dos ambientes, se ofrece diferentes soluciones de (color y soportes)

cheminée exclusivement en foyer ouvert, conçue pour être au centre du salon ou pour séparer des espaces multiples. Solutions optionnelles (couleur, pied, support)

exclusive fireplace, open design to be placed in the center of the room, or to be placed in the most diverse environments. Optional accessories (color, feet, base, etc.)

caminetto aperto, esclusivo, progettato per il posizionamento in centro stanza o come divisore per spazi aperti, con molteplici soluzioni di installazione (colori, basi e supporti)

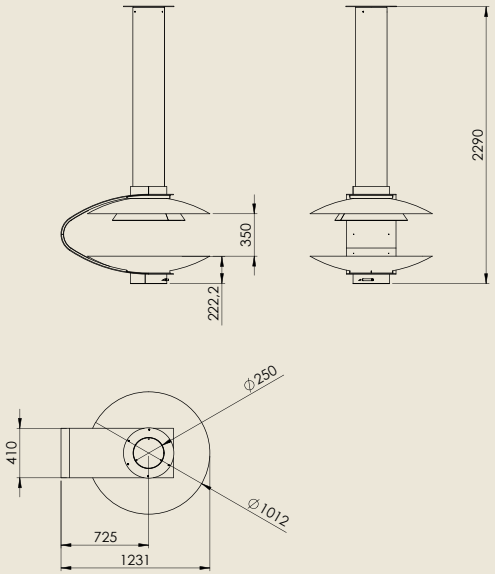

chimeneas centrales / cheminées centrales / central fireplaces / caminetti centrali

CE ref: Q-2 // EN 13229

6Kw | 60% | Ø250 | 130Kg | R

diamante

central

chimenea central cilíndrica que integra control de combustión, cerramiento acristalado con acabado en inox, acero corten o lacado tipo RAL brillante

cheminée centrale cylindrique pourvue du contrôle de combustión, foyer fermé vitré, finition inox, acier corten ou peinture RAL brillante

cylindrical central fireplace that integrates combustion control, glass enclosure, and finishes in stainless steel, corten steel (weathered steel), or brilliant lacquered RAL paint colors

caminetto centrale cilindrico, migliorato grazie al doppio controllo della combustione, con o senza vetri. Cappa in acciaio inox spazzolato, o in tinta RAL

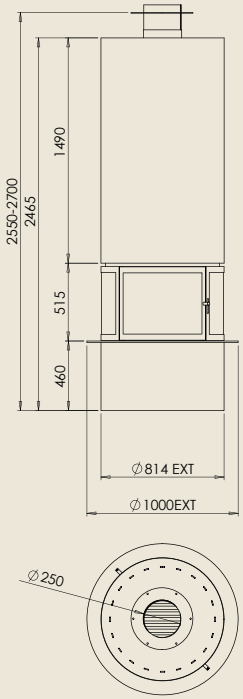

14,4Kw | 73% | ∅250 | 210Kg | C

CE ref: Z-39 // EN 13240

chimeneas centrales / cheminées centrales / central fireplaces / caminetti centrali

doria

central II

la chimenea artesanal *doria* con
2 bocas, nos permite estar orientada
a 2 ambientes y opcionalmente
tener protectores de acero

cheminée artisanale *doria* pour
deux ambiances, réalisée à la main,
pare étincelles acier en option

the handmade *doria* two sided fireplace
is designed to make the space a single
environment. (optional steel protectors).

il caminetto centrale *doria* bifacciale,
permette di godere appieno
del calore e della bellezza della
fiamma per due ambienti distinti.
Protettore in acciaio opzionale

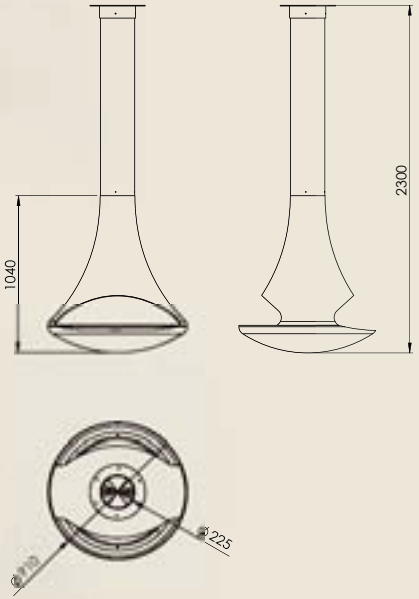

chimeneas centrales / cheminées centrales / central fireplaces / caminetti centrali

CE ref: D-7 // EN 13229

8,9Kw | 33% | Ø200 | 140Kg | R

PA RAL

vulcano

central

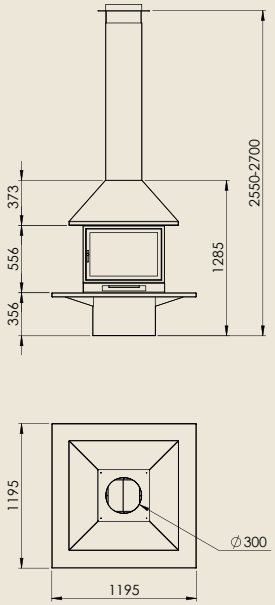

chimenea central clásica de muy fácil montaje y seguro funcionamiento

cheminée centrale classique au montage facile et au fonctionnement sûr

classical central fireplace, easy to assemble and safe operation

caminetto centrale classico, con o senza vetri. Installazione semplice ed affidabile

14,4Kw 60% ∅300 240Kg R

CE ref: V-80 // EN 13240

chimeneas centrales / cheminées centrales / central fireplaces / caminetti centrali

admeto

central

una central pensada para ver el fuego en su máxima expresión y desde cualquier ángulo

un modèle central pensé pour une visión du feu maximale sous n'importe quel angle

central fireplace designed to see the fire at its best from any angle of the room

caminetto centrale con 2 ante apribili protettive. Visione del fuoco a 360°

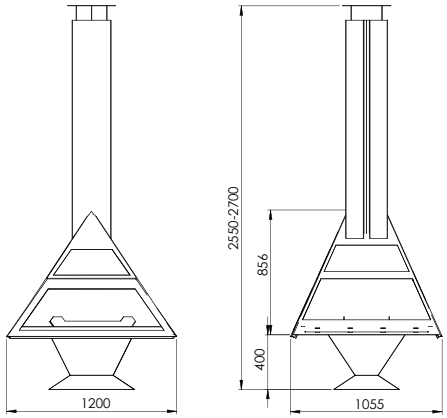

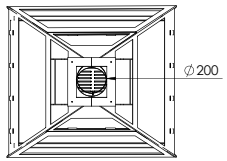

10Kw | 67% | ∅200 | 160Kg | R

chimeneas centrales / cheminées centrales / central fireplaces / caminetti centrali

CE ref: K-82 // EN 13240

zeus

central

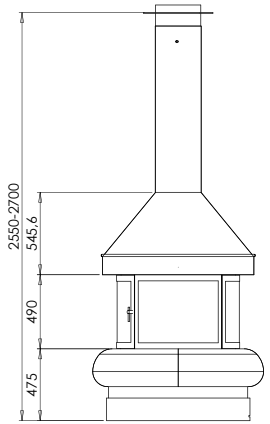

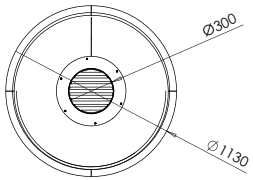

14,4Kw	78%	Ø300	410Kg	R

una de las centrales de *Traforart* más clásicas que combina acero y naturaleza

un classique de chez *Traforart* qui combine acier et Pierre naturelle

one of the most classical and central *Traforart* fireplaces that combines steel and nature

caminetto centrale con basamento in pietra del Gard. E' possibile averlo con o senza vetri

CE ref: Z - 29 // EN 13240

chimeneas centrales / cheminées centrales / central fireplaces / caminetti centrali

gaia
central

central de *Traforart* clásica
que incorpora cerramiento y
campana doble (opción color)

foyer fermé central classique avec
hotte en double paroi et option couleur

classical and central *Traforart* fireplace
that incorporates double hood,
enclosure and RAL color options

camino centrale con canna fumaria
a doppia parete, verniciata RAL.
Disponibile con o senza vetri

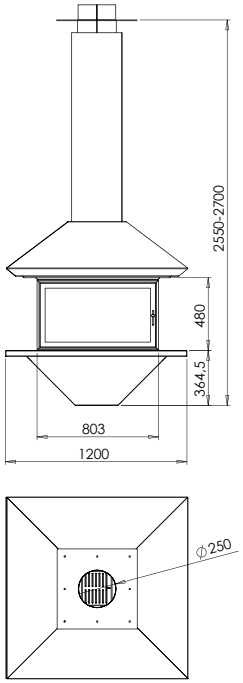

chimeneas centrales / cheminées centrales / central fireplaces / caminetti centrali

CE ref: V-80 // EN 13240

14,4Kw 60% ∅250 230Kg C

PA ● RAL ○ ● ● ● ● ● ● ○ ○ ● ○

hera

central

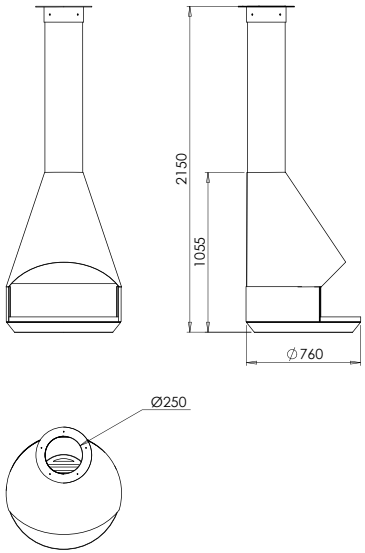

6Kw | 36% | ∅250 | 110Kg | R

el fuego abierto con la opción de protector metálico, así como la posibilidad de orientar la boca al punto de la reunión

le foyer ouvert avec para étincelles métallique optionnel permettant une orientation adéquate

open fire with optional metal shield and the ability to rotate the fire to the point of interest

camino centrale sospeso, con la possibilità di applicare un kit di rotazione

CE ref: L-00 // EN 13229

chimeneas centrales / cheminées centrales / central fireplaces / caminetti centrali

PA RAL

chimeneas frontales 06

cheminées murales / front fireplaces / caminetti frontali

breda

frontal

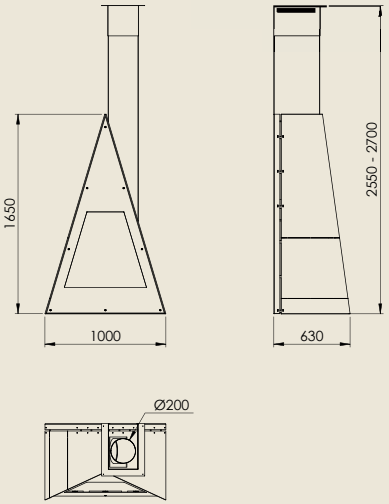

a complete design where aesthetics and technology are combined. Double air inlet, sealed enclosure, side loader and RAL color options

fantastico abbinamento di design e tecnologia. Camera di combustione ermetica grazie alla doppia guarnizione, sportellino di carico laterale e personalizzazione del colore

un diseño completo donde la estética y la técnica se combinan. Doble entrada de aire, cierre hermético, alimentación lateral y opción color

un design fait d'un mélange d'esthétique et de technique. Arrivée d'air primaire et secondaire, fermeture étanche, alimentation en bois latérale et option couleur

CE ref: Y - 10 // EN 13240

chimeneas frontales / cheminées murales / front fireplaces / caminetti frontali

arlet

frontal

una chimenea frontal
con gran panorámica
de fuego y muchas
soluciones estéticas
para poder adaptarla
a cualquier ambiente

une cheminée murale avec
une visión panoramique
du feu et bon nombre
de solutions esthétiques
pour une adaptation à
tous types d'intérieurs.

frontal fireplace with a
panoramic fire view and
many aesthetic solutions
to suit any environment

caminetto frontale
dalla grande visione
del fuoco, adattabile
a qualsiasi ambiente
grazie alle molteplici
soluzioni di installazione

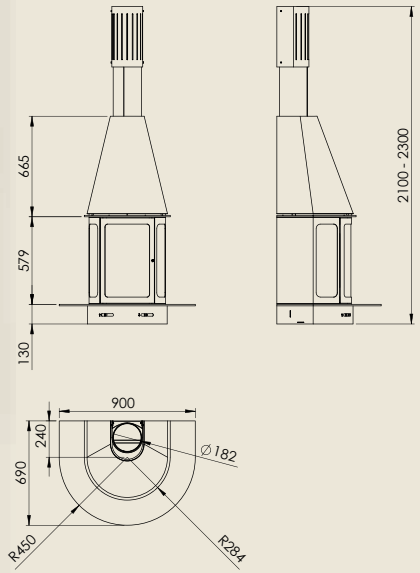

11,6Kw | 82% | Ø180 | 160Kg | C

chimeneas frontales / cheminées murales / front fireplaces / caminetti frontali

CE ref: C - 3 // EN 13240

sandra

frontal

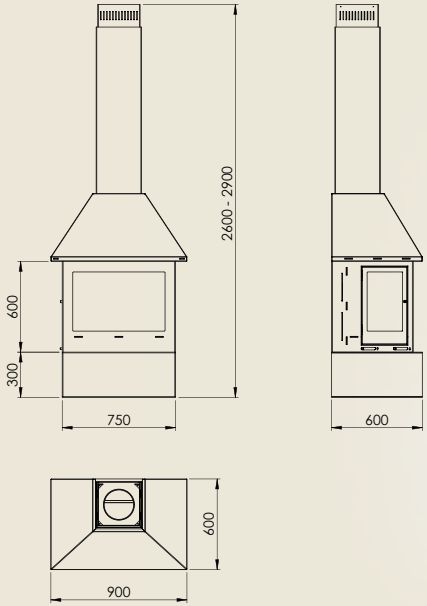

un referente de *Traforart* para un gran salón. Su base variable la doble campana y su sistema de combustión controlable, la hace única

un modèle phare pour un grand salon. Sa base variable, la hotte en double paroi y son système de contrôle de la combustion en font un modèle unique

a *Traforart* focal point for a big room. With a double hood, variable base and combustion system, makes it one of a kind

il top di gamma *Traforart* per grandi ambienti. La base variabile, la doppia campana e il doppio controllo della combustione, rendono questo modello unico

9,8Kw	77%	∅200	270Kg	C

CE ref: R - 4 // EN 13240

chimeneas frontales / cheminées murales / front fireplaces / caminetti frontali

lorena

frontal

un gran fuego y un gran cuerpo de combustión con todos los elementos de control de funcionamiento. Sus opciones de color y bases la hacen muy fácil de acoplar a cualquier ambiente

un grand feu et un grand corps de chauffe équipé de tous les éléments de contrôle de combustion. Ses options couleur et ses différentes bases possibles lui permettent una adaptation a tous types d'intérieurs

a large fire and a big combustion area and full control of the fire, the base color options make it very easy to adapt to any environment

caminetto frontale dalle grandi dimensioni e dalla grande visione del fuoco, adattabile a qualsiasi ambiente grazie alle molteplici soluzioni di installazione

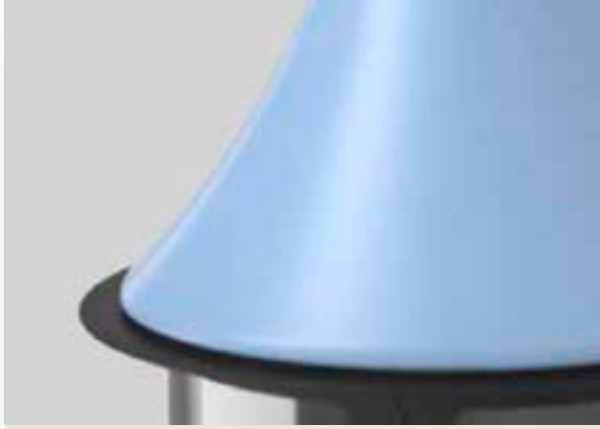

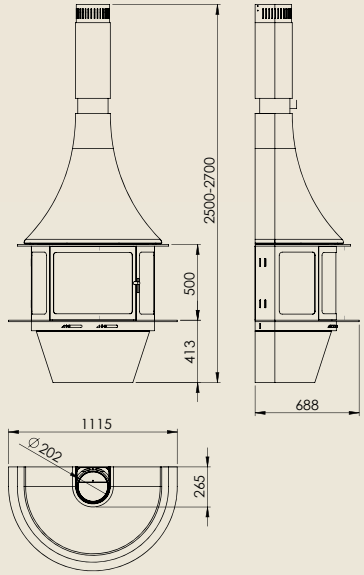

chimeneas frontales / cheminées murales / front fireplaces / caminetti frontali

CE ref: B-5 // EN 13240

11,6Kw | 82% | Ø200 | 260Kg | C

toscana

frontal

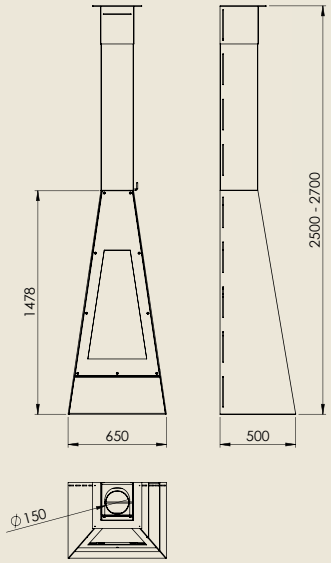

la pequeña gran chimenea de *Traforart*, donde se reúnen todas las cualidades de la colección 2013 (control combustión, panorámica del fugo, color, variedad de presentaciones, cámara de aire, doble combustión)

la petite grande Cheminée de *Traforart* qui possède toutes les qualités de la collection 2013 (contrôle de la combustion, double combustion, vision panoramique du feu, option couleurs et différentes présentations)

great little *Traforart* fireplace, where they combine all the qualities of the collection 2013 (combustion control, panoramic fire view, color, variety of presentations, inner tube, dual combustion)

camino triangolare di design con la possibilità di personalizzare il frontale con differenti colori RAL e differenti tipologie di materiali. Entrata d'aria primaria e secondaria. Porta laterale di caricoAmpio vetro frontale per una visione del fuoco spettacolare. Doppio controllo della combustione

8,6Kw	76%	Ø150	180Kg	C

CE ref: H - 3 // EN 13240

chimeneas frontales / cheminées murales / front fireplaces / caminetti frontali

doria

frontal

la chimenea artesanal (hecha a una a una) adaptada a la pared, opción de protector metálico, variedad se soportes especiales

la cheminée artisananle faite à la main en variante murale, pare étincelles métallique optionnel ainsi qu'une variété de pieds supports spéciaux

the artisanal fireplace (made individually) wall mounted, metal shield optional, various supports

caminetto frontale, con il kit a parete in acciaio. Protettore metallico e supporti speciali opzionali

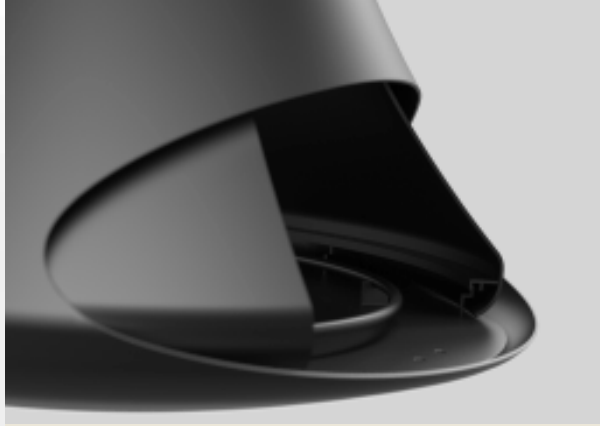

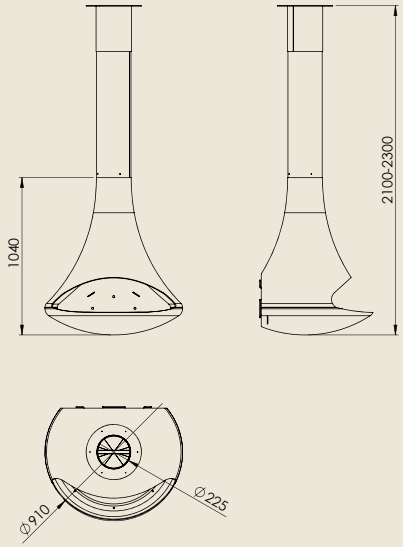

8,9Kw | 33% | Ø220 | 160Kg | R

chimeneas frontales / cheminées murales / front fireplaces / caminetti frontali

CE ref: D-6 // EN 13229

PA	RAL																					
●						●	○	●		●	●		●	○	○	●	●	○			○	●

ariadna

frontal

el primer cubo adaptado
a la pared, de reducidas
dimensiones y con
todas las cualidades
de la colección 2013

le premier cube adapté
pour une finition murale
aux dimensions réduites
avec tous les atouts
de la collection 2013

the first cube mounted
to a wall, small in size
and with all the qualities
of the collection 2013

caminetto adatto per
isntallazione a parete,
di piccole dimensioni

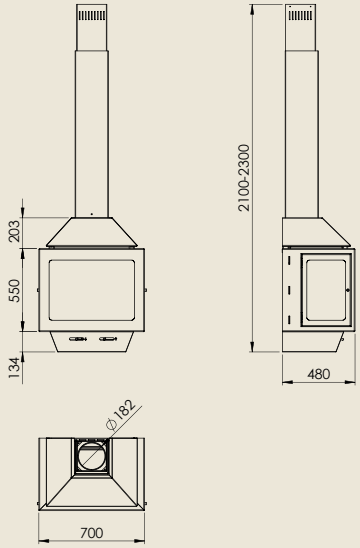

9,5Kw 77% Ø180 120Kg C

CE ref: M-2 // EN 13240

chimeneas frontales / cheminées murales / front fireplaces / caminetti frontali

foxi

frontal

una de las más clásicas de *Traforart* adaptada y mejorada (doble combustión, salida circular, más panorámica de fuego y diferentes opciones de bases)

un grand classique de chez *Traforart* améliorée (double combustion, sortie de fumées circulaire, vision du feu plus grande et différentes possibilités de pieds).

one of the classical *Traforart* fireplaces adapted and improved (dual combustion, circular outlet, better fire view and various support choices)

camino frontale triangolare. La nuova versione presenta molteplici migliorie come doppio controllo della combustione, un estetica innovativa e la possibilità di applicare diverse basi

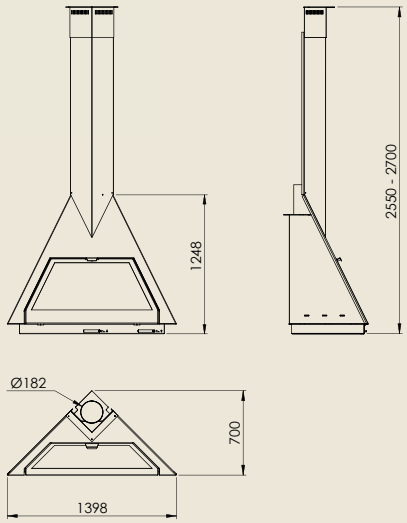

8,7Kw | 78% | Ø180 | 140Kg | C

chimeneas frontales / cheminées murales / front fireplaces / caminetti frontali

CE ref: T-40 // EN 13240

admeto

frontal salida vertical

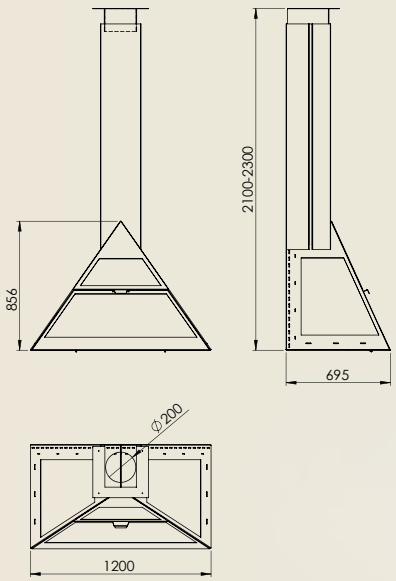

chimenea de amplia visión de fuego que nos permite diferentes soluciones de colocación mediante soportes pared o base especial

cheminée avec grande visión du feu permettant différentes possibilités d'installation: murale ou sur pied

wide fire vision that allows different positioning solutions using wall supports or special bases

camino sospeso a parete con porta protettiva e vetro su tre lati, comprensivo di scarico fumi telescopico superiore. Disponibile con piedistallo o supporto a parete

12,2Kw	77%	Ø200	130Kg	R

CE ref: A - 20 // EN 13240

chimeneas frontales / cheminées murales / front fireplaces / caminetti frontali

admeto

frontal salida posterior

chimenea cilíndrica de pequeñas dimensiones,se adapta a espacios reducidos,máxima visión de fuego

chimenea cilíndrica de pequeñas dimensiones,se adapta a espacios reducidos,máxima visión de fuego

chimenea cilíndrica de pequeñas dimensiones,se adapta a espacios reducidos,máxima visión de fuego

chimenea cilíndrica de pequeñas dimensiones,se adapta a espacios reducidos,máxima visión de fuego

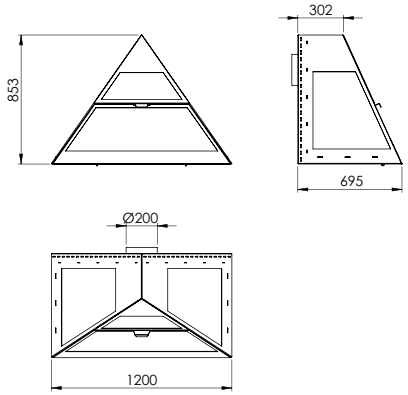

chimeneas frontales / cheminées murales / front fireplaces / caminetti frontali

CE ref: A-20 // EN 13240

12,2Kw	77%	Ø200	130Kg	R

bilbao

frontal

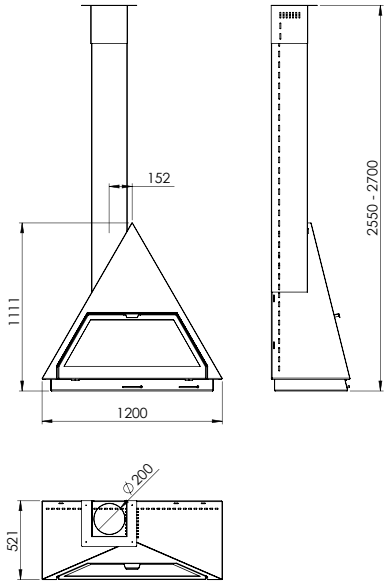

8,2Kw 70% ∅250 160Kg C

chimenea compacta, gran panorámica de fuego, control de doble combustión, cámara de aire intermedio y opción salida de humos

cheminée compacte, visión panoramique du feu, double combustion, chambre de préchauffage de l'air et différentes options de sortie de fumées

compact fireplace, great fire view, double combustion and intermediate air chamber

caminetto compatto triangolare, dalla grande visione del fuoco

CE ref: T - 30 // EN 13240

chimeneas frontales / cheminées murales / front fireplaces / caminetti frontali

madrid

frontal

chimeneas frontales / cheminées murales / front fireplaces / caminetti frontali

CE ref: T-40 // EN 13240

original y exclusivo diseño que nos permite adaptarnos a 3 diferentes salidas de humos. La chimenea integra la doble combustión y diferentes opciones de pies o soporte

design original et exclusif qui permet l'adaptation de 3 différentes sorties de fumées. Ce modèle est équipé de la double combustion et propose différentes options de pieds et supports

original and unique design that allows us to adapt the fireplaces in to three different types flue directions. Dual combustion, Various types of supports available

camino centrale triangolare, con canna fumaria inclinata a destra, sinistra o centrale. La nuova versione presenta molteplici migliorie come doppio controllo della combustione, un estetica innovativa e la possibilità di applicare diverse basi

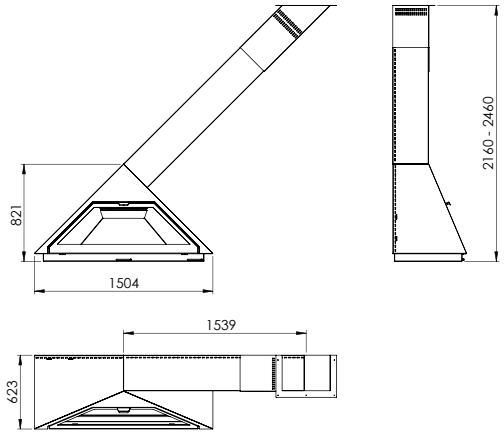

8,7Kw	70%	∅200	140Kg	C

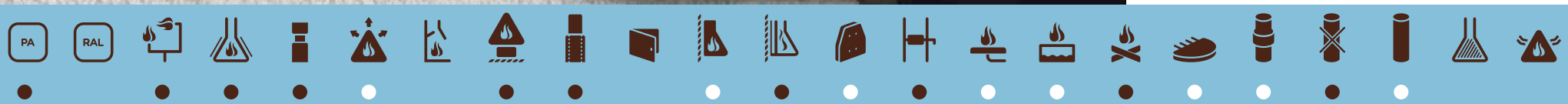

rac

frontal

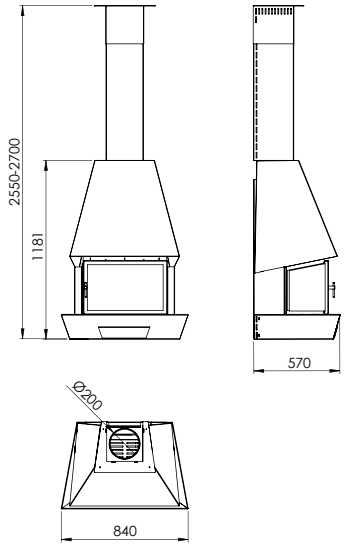

9,8Kw 77% Ø200 110Kg C

chimenea que se presenta en la opción suspendida mediante soporte pared, mínimo espacio y amplia visión de fuego

cheminée murale de faible encombrement et d'une grande visión du feu

fireplace shown suspended from wall with the optional support system. Maximizes the small space and wide viewing area

caminetto frontale a parete, sospeso o con piedistallo. Grande visione del fuoco

CE ref. E - 50 // EN 13240

chimeneas frontales / cheminées murales / front fireplaces / caminetti frontali

oviedo

frontal

la chimenea que *Traforart* mantiene en su catálogo por ser un referente de diseño de las chimeneas abiertas

une référence en matière de foyers ouverts

oviedo frontal fireplace is an open fireplace, *Traforart* has kept this in the catalog because of its unique design

camino circolare frontale con base di sostegno e grande visione del fuoco

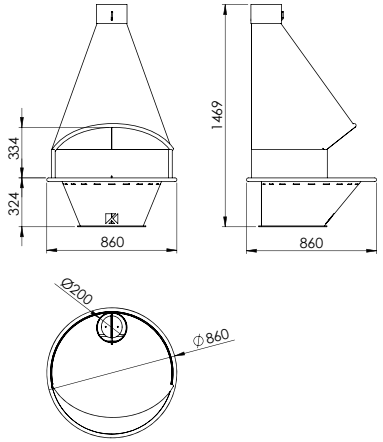

6Kw 36% Ø200 70Kg R

chimeneas frontale / cheminées murales / front fireplaces / caminetti frontali

CE ref: 5 - 18 // EN 13229

arión

frontal

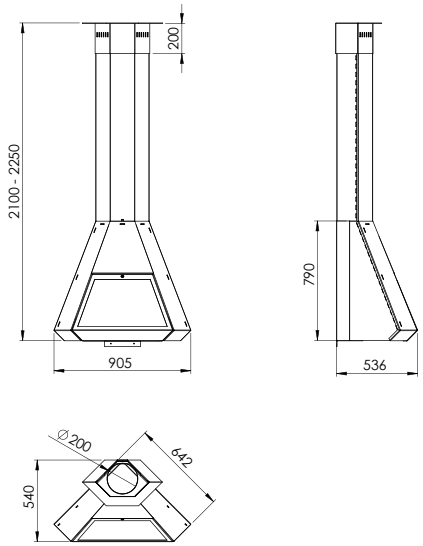

8,7Kw 70% Ø200 58Kg C

diseño original de *Traforart*, creado bajo el concepto de triángulo que se adapta a la forma de la llama

design original de *Traforart*, de conception triangulaire pour s'adapter à la forme de la flamme

original *Traforart* design, created under the concept of triangle that conforms to the shape of the flame

caminetto triangolare frontale, con porta protettiva, concepito per adattarsi a qualsiasi situazione di installazione.

CE ref: I-30 // EN 13240

chimeneas frontales / cheminées murales / front fireplaces / caminetti frontali

chimeneas de rincón 07

cheminées d’angle / corner fireplaces / caminetti ad angolo

foxi

rincón

la chimenea triangular clásica de *Traforart* adaptada al rincón con sistema de fijación pared o opciones de pie

la cheminée triangulaire classique de *Traforart* adaptée pour une installation d'angle, murale ou sur pied

foxi corner unit is the classic triangular *Traforart* fireplace adapted to a corner with wall mounting system or stand alone options

camino frontale triangolare, ad angolo, la nuova versione presenta molteplici migliorie come doppio controllo della combustione, un estetica innovativa e la possibilità di applicare diverse basi

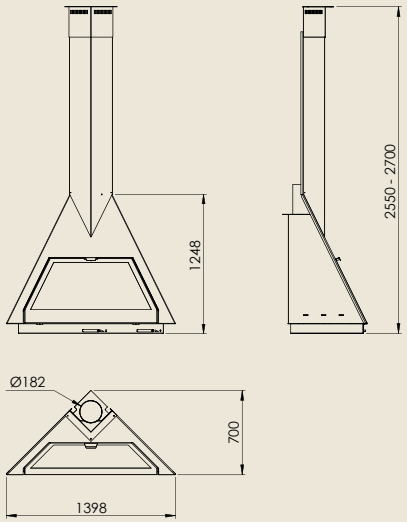

8,7Kw	70%	Ø180	120Kg	C

CE ref: T - 40 // EN 13240

chimeneas rincón / cheminées d'angle / corner fireplaces / caminetti ad angolo

admeto

rincón

la clásica superpanorámica *admeto* de *Traforart* adaptada para instalarse en un rincón con todas las cualidades de la *admeto*

la super panoramique *admeto* de *Traforart* adaptée à une installation d'angle avec toutes les qualités de l'*admeto*

admeto corner is a classic and panoramic fireplace to be installed in a corner with all the qualities of the *admeto*

camino con supporto, ad angolo, con porta protettiva e vetro su tre lati, comprensivo di scarico fumi telescopico posteriore

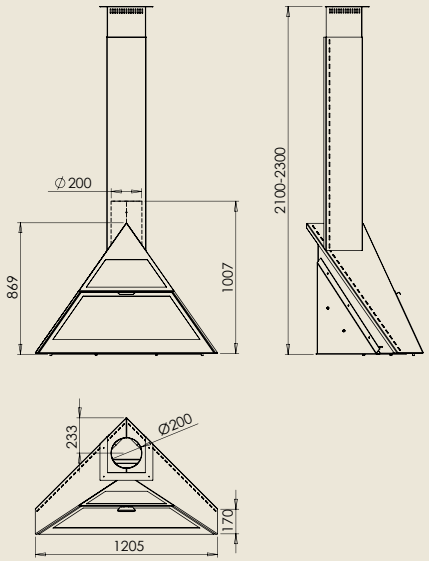

12,2Kw	77%	∅200	130Kg	R

chimeneas rincón / cheminées d'angle / corner fireplaces / caminetti ad angolo

CE ref: A-20 // EN 13240

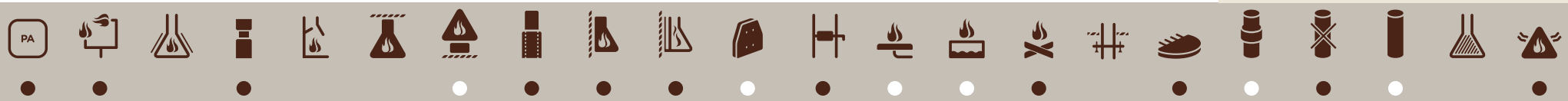

admeto

rincón suspendida

chimeneas rincón / cheminées d'angle / corner fireplaces / caminetti ad angolo

CE ref: A - 20 // EN 13240

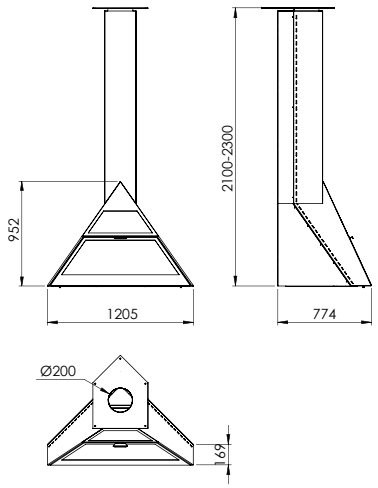

adaptación de la chimenea *admeto rincón* de forma que podemos instalarla como chimenea suspendida soporte techo

evolution de l'admeto d'angle pour une installation suspendue au plafond

the Admeto corner adapted to be installed suspended on the ceiling

camino sospeso, ad angolo, con porta protettiva e vetro su tre lati, comprensivo di scarico fumi telescopico posteriore

arión

rincón

el triángulo de *Traforart* adaptado al rincón con soporte pared y opciones de pie o leñeros.

le triangle de *Traforart* adapté pour une installation d'angle, murale, sur pied ou pied bûcher.

the *Traforart* triangle adapted to a corner with wall bracket or stand alone options.

caminetto triangolare ad angolo, con porta protettiva, concepito per adattarsi a qualsiasi situazione di installazione

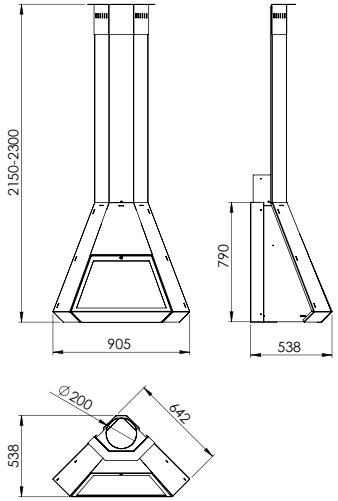

8,2Kw	70%	Ø200	58Kg	C

CE ref: I-30 // EN 13240

chimeneas rincón / cheminées d'angle / corner fireplaces / caminetto ad angolo

santiago

rincón

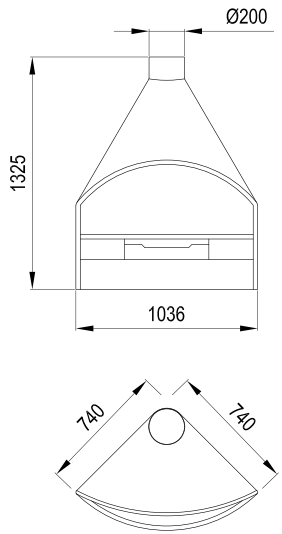

4Kw 36% Ø200 70Kg R

la chimenea rincón abierta clásica de *Traforart*, su diseño se mantiene después de 35 años

cheminée d'angle à foyer ouvert, une classique de chez *Traforart* depuis 35 ans

the classical corner *Traforart* fireplace, its design remains consistent after 35 years

camino circolare, ad angolo, con rete protettiva in acciaio

chimeneas rincón / cheminées d'angle / corner fireplaces / caminetti ad angolo

CE ref: S - 18 // EN 13229

leñeros y fuego de jardín 08

porte-bûches et feu de jardin / suport and garden fire / suporti e fuoco giardino

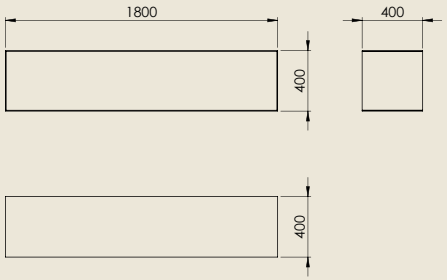

L1

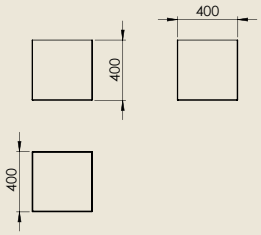

L2

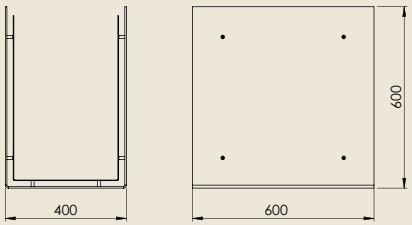

L3

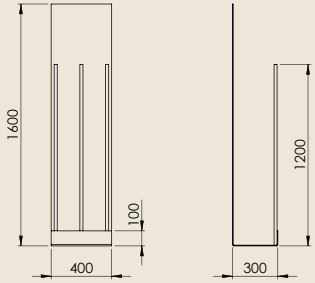

L4

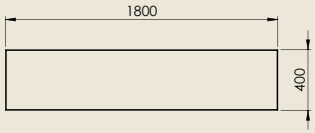

L5

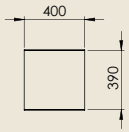

L6

L6

leñeros y fuego de jardín / porte-bûches et feu de jardin / supports and garden fires / supporti e fuoco giardino

PA RAL INOX CORTÉN

cube

leñeros

circle

leñeros

M1

M2

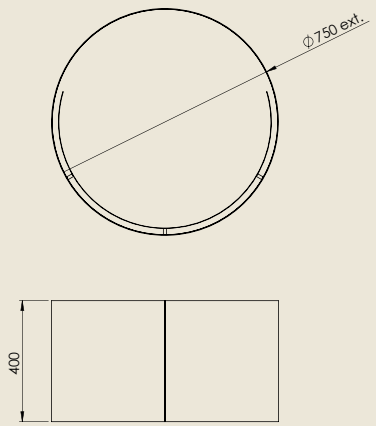

M1

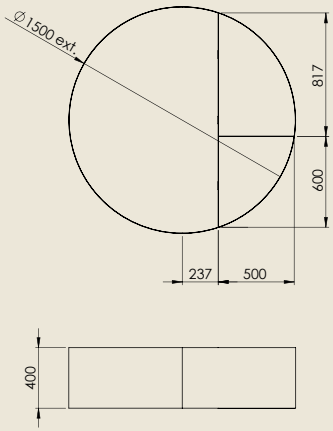

M2

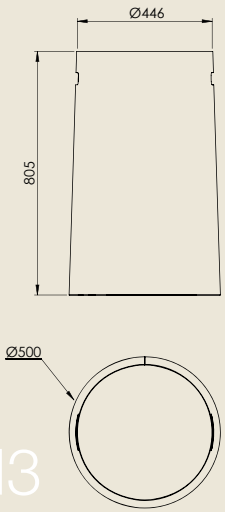

M3

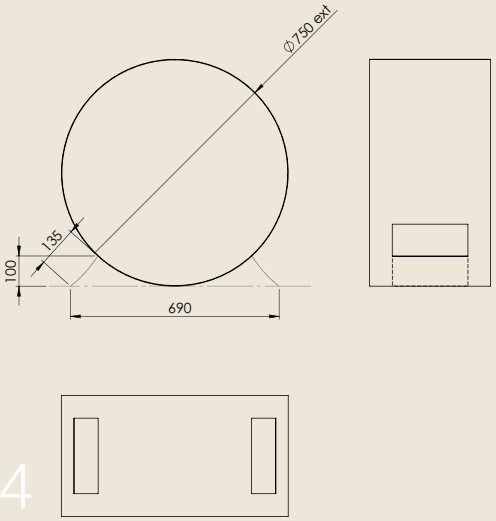

M4

leñeros y fuego de jardín / porte-bûches et feu de jardin / supports and garden fires / supporti e fuoco giardino

PA ● RAL ● INOX CORTÉN ●

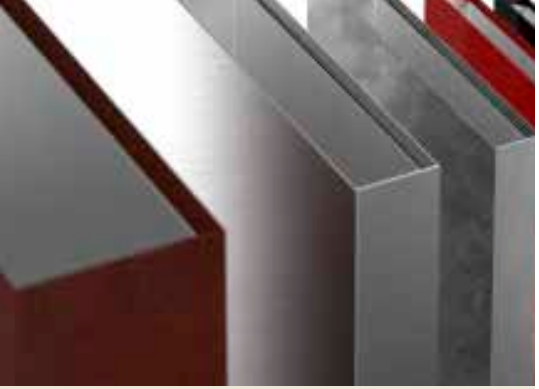

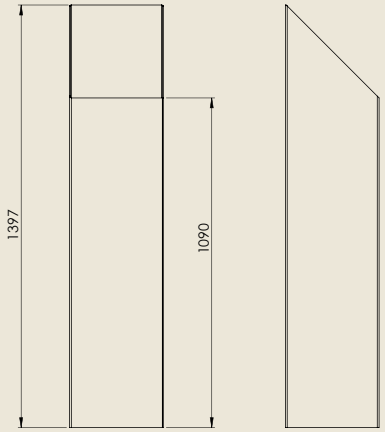

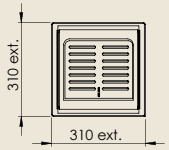

PB1

leñeros y fuego de jardín / porte-bûches et feu de jardin / supports and garden fires / supporti e fuoco giardino

PA ● RAL ○ ○ ○ ● INOX ○ CORTÉN ○

minimal

fuego de jardín

iconic

fuego de jardín

J3

J2

J1

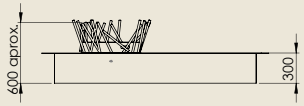

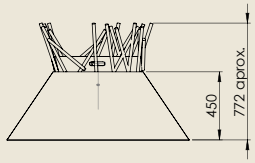

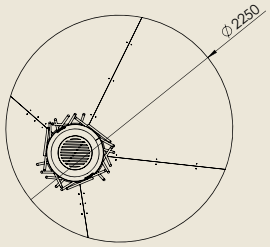

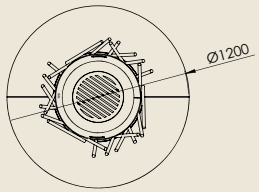

J3 J2

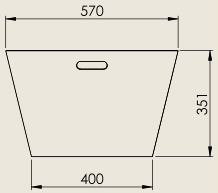

J1

leñeros y fuego de jardín / porte-bûches et feu de jardin / supports and garden fires / supporti e fuoco giardino

	PA	RAL				INOX	CORTÉN
J1	●		●	●	●	●	
J2 / J3	●	●	●	●	●	●	●

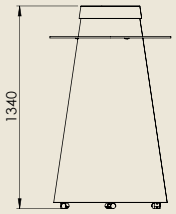

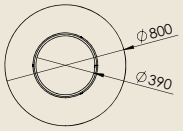

leñeros y fuego de jardín / porte-bûches et feu de jardin / supports and garden fires / supporti e fuoco giardino

PA	RAL				INOX	CORTÉN
●	○	○	○	●	○	○

joel

fuego de jardín

bar

fuego de jardín

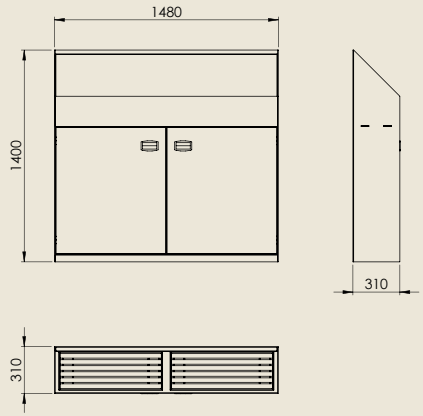

leñeros y fuego de jardín / porte-bûches et feu de jardin / supports and garden fires / supporti e fuoco giardino

PA	RAL				INOX	CORTÉN
●	○	○	○	●	○	○

09 tabla de colores

table de couleurs / color palette / cartella de colori

un arcoiris de 166 colores

un arc de ciel de 166 couleurs / a 166 colors rainbow / un arcobaleno di 166 colori

Todos los colores y texturas de esta página son simulaciones para su orientación

Tous les couleurs de cette page son simulations pour votre guidance

All colours and textures of this page are simulations for guidance

Tutti i colori e le texture di questa pagina sono simulate per l'orientamento

RAL references

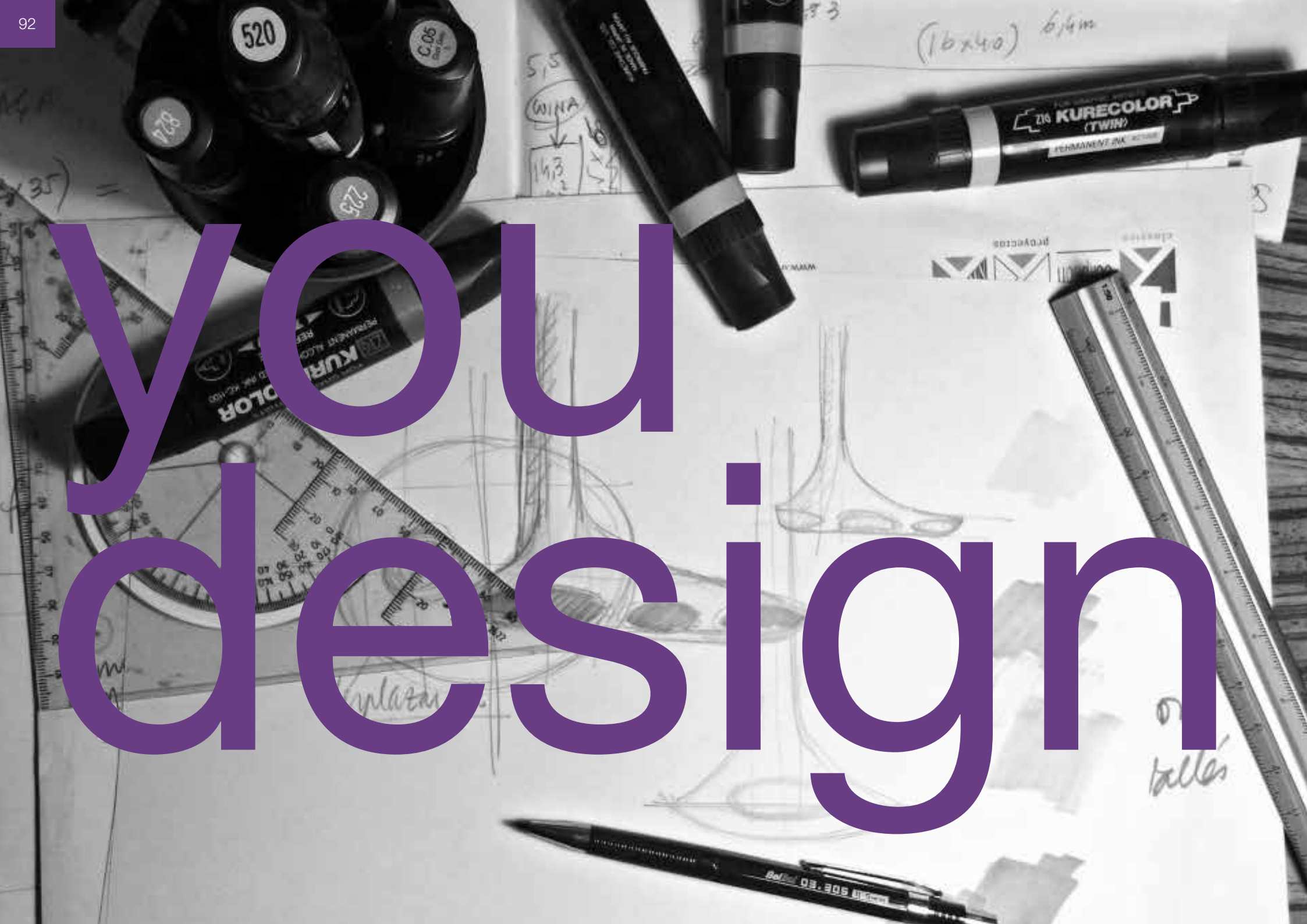

you design

materializamos *su* idea 10

nous matérialisons *votre* idée / we materialize *your* idea / materializziamo la *sua* idea

we create

thank
you

diseño: thecatman, maquetación: marc ancochea, impresión: quasar

chimeneas de leña y de gas

cheminées de bois et gaz

wood and gas fireplaces

caminetti a legna e gas

TRAFORART

Chimeneas Barcelona, S.L.
Folgueroles 3, Pol. Industrial Malloles
08500 Vic (Barcelona) - Spain

www.traforart.es
traforart@traforart.es
+ 34 938 867 450