CALOR

EL BIENESTAR DEL FUEGO

El benestar del foc
Le bien-être du feu
The comfort of fire
Il benessere del fuoco

CHIMENEAS METÁLICAS

Xemeneies metàl·liques
Cheminées métalliques
Metal fireplaces
Caminetti metallici

Nuestras chimeneas permiten una rápida instalación y son eficientes soluciones en opción frontal y rinconera. Gracias a sus puertas acristaladas representan un medio seguro para sentir el calor del fuego en el hogar.

Les nostres xemeneies permeten una ràpida instal·lació i són eficients solucions en opció frontal i raconera. Gràcies a les seves portes de vidre representen un mitjà segur per sentir l'escalfor del foc a la llar.

Nos cheminées permettent une installation rapide et sont des solutions efficaces en option de face et d'angle. Grâce à leurs portes vitrées, elles constituent un moyen sûr de sentir la chaleur du feu dans la maison.

Our fireplaces can be fitted quickly and they provide efficient solutions, with front facing and corner options. Thanks to their glazed doors, the heat of the fire can be enjoyed in the home in complete safety.

I nostri caminetti consentono una rapida installazione e sono soluzioni efficienti in versione frontale e d'angolo. Grazie alle porte in vetro, rappresentano un mezzo sicuro per sentire il calore del fuoco a casa.

UNE-EN 13240.

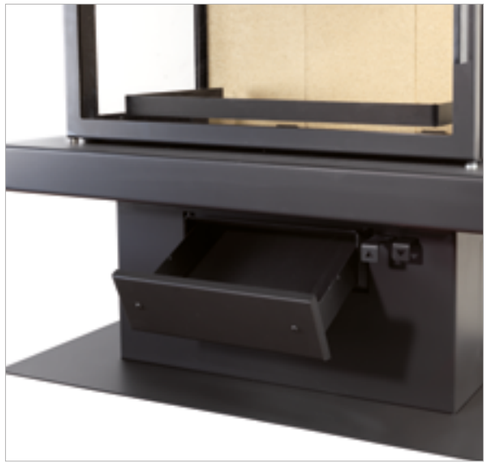

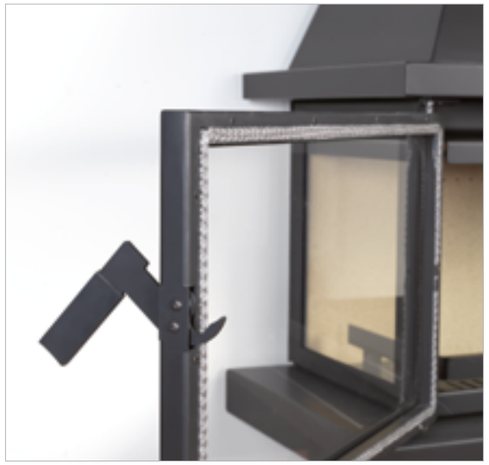

LL-15A

CARACTERÍSTICAS TÉCNICAS
Chimenea frontal con campana de formato tradicional, placas de vermiculita, toma de entrada de aire exterior y aire de seguridad o terciario. Fabricada en chapa de acero, incorpora cajón de cenizas, registro primario y secundario, cristal vitroceramico 750ºC y pintura anticalórica. *Elementos opcionales: Tapatubo adicional, remate especial, remate inclinado y codo de 45º.*

CARACTERÍSTIQUES TÈCNIQUES
Xemeneia frontal amb campana de format tradicional, plaques de vermiculita, entrada d'aire exterior i aire de seguretat o terciari. Fabricada en xapa d'acer, incorpora calaix de cendres, registre primari i secundari, vidre vitroceràmic 750ºC i pintura anticalòrica. *Elements opcionals: tapatub addicional, remat especial, remat inclinat i colze de 45º.*

CARACTÉRISTIQUES TECHNIQUES
Cheminée frontale avec hotte au format traditionnelle, plaques de vermiculite, prise d'entrée d'air extérieur et air de sécurité ou tertiaire. Fabriquée en tôle d'acier, comprend tiroir cendrier, manette de réglage primaire et secondaire, vitre vitrocéramique à 750ºC et peinture anticalorique. *Éléments en option: cache-tuyaux supplémentaire, embase spéciale, embase inclinée et coude à 45º.*

TECHNICAL DETAILS
Front facing fireplace with traditional hood, vermiculite panels, external air intake, security or air, tertiary. Manufactured in steel plate, it includes an ash pan, primary and secondary register, vitroceramic glass 750ºC and heatresistant paint. *Optional elements: Additional Cover-pipe, special ceiling crest, sloped ceiling crest and elbow of 45º.*

CARATTERISTICHE TECNICHE
Caminetto frontale con cappa in stile tradizionale, con piastre di vermiculite, presa d'aria esterna, aria di sicurezza terziaria. Realizzato in lamiera d'acciaio, dispone di cassetto portacenere,regolazione aria primaria e secondaria, vetro ceramico 750ºC e vernice resistente al calore. *Elementi opzionali: tubo di copertura aggiuntivo, pezzo di finitura speciale, pezzo di finitura inclinato curva di 45º.*

LL-15A
REND. 80%
Pn. 11,3 kW
Rango potencia 8-15 kW
CO al 13% O_2=0,10%
Part. 22,57 mg/Nm³
C.H. 3,1 kg/h
UNE-EN 13240
Peso 150 Kg
LT 450 mm
Salida humos 180 mm

A+

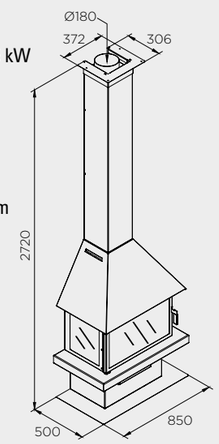

LL-15B

CARACTERÍSTICAS TÉCNICAS
Chimenea frontal con campana de formato rústico, placas de vermiculita, toma de entrada de aire exterior y aire de seguridad o terciario. Fabricada en chapa de acero, incorpora cajón de cenizas, registro primario y secundario, cristal vitroceramico 750ºC y pintura anticalórica.
Elementos opcionales: Tapatubo adicional, remate especial, remate inclinado y codo de 45º.

CARACTERÍSTIQUES TÈCNIQUES
Xemeneia frontal amb campana en format rústic, plaques de vermiculita, entrada d'aire exterior i aire de seguretat o terciari. Fabricada en xapa d'acer, incorpora calaix de cendres, registre primari i secundari, vidre vitroceràmic 750ºC i pintura anticalòrica. *Elements opcionals: tapatub addicional, remat especial, remat inclinat i colze de 45º.*

CARACTÉRISTIQUES TECHNIQUES
Cheminée de face avec hotte au format rustique, plaques de vermiculite, prise d'entrée d'air extérieur et air de sécurité ou tertiaire. Fabriquée en tôle d'acier, comprend tiroir cendrier, anette de réglage primaire et secondaire, vitre vitrocéramique à 750ºC et peinture anticalorique.
Éléments en option: cache-tuyaux supplémentaire, embase spéciale, embase inclinée et coude à 45º.

TECHNICAL DETAILS
Front facing fireplace with rustic hood, vermiculite panels, external air intake, security or air, tertiary. Manufactured in steel plate, it includes an ash pan, primary and secondary register, vitroceramic glass 750ºC and heatresistant paint. *Optional elements: Additional Cover-pipe, special ceiling crest, sloped ceiling crest and elbow of 45º.*

CARATTERISTICHE TECNICHE
Caminetto frontale con cappa in stile rustico, con piastre di vermiculite, presa d'aria esterna, aria di sicurezza terziaria. Realizzato in lamiera d'acciaio, dispone di cassetto portacenere,regolazione aria primaria e secondaria, vetro ceramico 750ºC e vernice resistente al calore. *Elementi opzionali: tubo di copertura aggiuntivo, pezzo di finitura speciale, pezzo di finitura inclinato curva di 45º.*

LL-15B
REND. 80%
Pn. 11,3 kW
Rango potencia 8-15 kW
CO al 13% O_2 = 0,10%
Part. 22,57 mg/Nm^3
C.H. 3,1 kg/h
UNE-EN 13240
Peso 151 kg
LT 45 cm
Salida humos 180 mm

A+

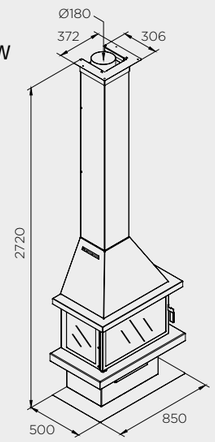

LL-15D

CARACTERÍSTICAS TÉCNICAS
Chimenea a la derecha de la bancada con campana de formato contemporáneo, placas de vermiculita, toma de entrada de aire exterior y aire de seguridad o terciario. Fabricada en chapa de acero, incorpora cajón de cenizas, registro primario y secundario, cristal vitroceramico 750ºC y pintura anticalórica.
Elementos opcionales: Tapatubo adicional, remate especial, remate inclinado y codo de 45º.

CARACTERÍSTIQUES TÈCNIQUES
Xemeneia a la dreta de la bancada amb campana en format contemporani, plaques de vermiculita, entrada d'aire exterior i aire de seguretat o terciari. Fabricada en xapa d'acer, incorpora calaix de cendres, registre primari i secundari, vidre vitroceràmic 750ºC i pintura anticalòrica. *Elements opcionals: tapatub addicional, remat especial, remat inclinat i colze de 45º.*

CARACTÉRISTIQUES TECHNIQUES
Cheminée à droite du banc avec hotte au format contemporain, plaques de vermiculite, prise d'entrée d'air extérieur et air de sécurité ou tertiaire. Fabriquée en tôle d'acier, comprend tiroir cendrier, manette de réglage primaire et secondaire, vitre vitrocéramique à 750ºC et peinture anticalorique. *Éléments en option: cache-tuyaux supplémentaire, embase spéciale, embase inclinée et coude à 45º.*

TECHNICAL DETAILS
Fireplace on the right side of the support with contemporary hood, vermiculite panels, external air intake, security or air, tertiary. Manufactured in steel plate, it includes an ash pan, primary and secondary register, vitroceramic glass 750ºC and heatresistant paint. *Optional elements: Additional Cover-pipe, special ceiling crest, sloped ceiling crest and elbow of 45º.*

CARATTERISTICHE TECNICHE
Caminetto alla destra della base con cappa in stile contemporaneo, con piastre di vermiculite, presa d'aria esterna, aria di sicurezza terziaria. Realizzato in lamiera d'acciaio, dispone di cassetto portacenere,regolazione aria primaria e secondaria, vetro ceramico 750ºC e vernice resistente al calore. *Elementi opzionali: tubo di copertura aggiuntivo, pezzo di finitura speciale, pezzo di finitura inclinato curva di 45º.*

LL-15D
REND. 80%
Pn. 11,3 kW
Rango potencia 8-15 kW
CO al 13% O_2=0,10%
Part. 22,57 mg/Nm^3
C.H. 3,1 kg/h
UNE-EN 13240
Peso 172 Kg
LT 450 mm
Salida humos 180 mm

A+

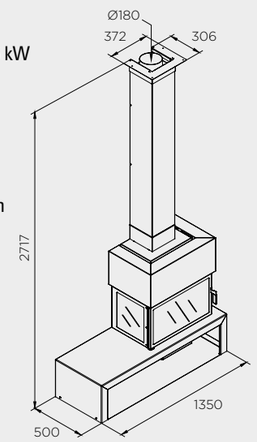

LL-15E

CARACTERÍSTICAS TÉCNICAS
Chimenea a la izquierda de la bancada con campana de formato contemporáneo, placas de vermiculita, toma de entrada de aire exterior y aire de seguridad o terciario. Fabricada en chapa de acero, incorpora cajón de cenizas, registro primario y secundario, cristal vitroceramico 750ºC y pintura anticalórica. *Elementos opcionales: Tapatubo adicional, remate especial, remate inclinado y codo de 45º.*

CARACTERÍSTIQUES TÈCNIQUES
Xemeneia a l'esquerra de la bancada amb campana en format contemporani, plaques de vermiculita, entrada d'aire exterior i aire de seguretat o terciari. Fabricada en xapa d'acer, incorpora calaix de cendres, registre primari i secundari, vidre vitroceràmic 750ºC i pintura anticalòrica. *Elements opcionals: tapatub addicional, remat especial, remat inclinat i colze de 45º.*

CARACTÉRISTIQUES TECHNIQUES
Cheminée à gauche du banc avec hotte au format contemporain, plaques de vermiculite, prise d'entrée d'air extérieur et air de sécurité ou tertiaire. Fabriquée en tôle d'acier, comprend tiroir cendrier, manette de réglage primaire et secondaire, vitre vitrocéramique à 750ºC et peinture anticalorique. *Éléments en option: cache-tuyaux supplémentaire, embase spéciale, embase inclinée et coude à 45º.*

TECHNICAL DETAILS
Fireplace on the left side of the support with contemporary hood, vermiculite panels, external air intake, security or air, tertiary. Manufactured in steel plate, it includes an ash pan, primary and secondary register, vitroceramic glass 750ºC and heatresistant paint. *Optional elements: Additional Cover-pipe, special ceiling crest, sloped ceiling crest and elbow of 45º.*

CARATTERISTICHE TECNICHE
Caminetto alla sinistra della base con cappa in stile contemporaneo, con piastre di vermiculite, presa d'aria esterna, aria di sicurezza terziaria. Realizzato in lamiera d'acciaio, dispone di cassetto portacenere,regolazione aria primaria e secondaria, vetro ceramico 750ºC e vernice resistente al calore. *Elementi opzionali: tubo di copertura aggiuntivo, pezzo di finitura speciale, pezzo di finitura inclinato curva di 45º.*

LL-15E
REND. 80%
Pn. 11,3 kW
Rango potencia 8-15 kW
CO al 13% O_2=0,10%
Part. 22,57 mg/Nm^3
C.H. 3,1 kg/h
UNE-EN 13240
Peso 172 Kg
LT 450 mm
Salida humos 180 mm

A+

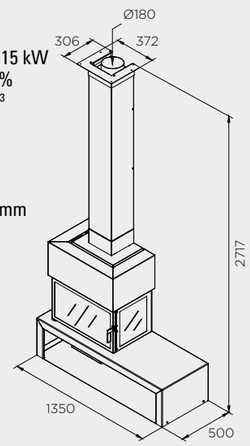

LL-25A

CARACTERÍSTICAS TÉCNICAS
Chimenea rinconera con campana de formato tradicional, placas de vermiculita, toma de entrada de aire exterior y aire de seguridad o terciario. Fabricada en chapa de acero, incorpora cajón de cenizas, registro primario y secundario, cristal vitroceramico 750ºC y pintura anticalórica. *Elementos opcionales: Tapatubo adicional, remate especial, remate inclinado y codo de 45º.*

CARACTERÍSTIQUES TÈCNIQUES
Xemeneia amb campana en format tradicional, plaques de vermiculita, entrada d'aire exterior i aire de seguretat o terciari. Fabricada en xapa d'acer, incorpora calaix de cendres, registre primari i secundari, vidre vitroceràmic 750ºC i pintura anticalòrica. *Elements opcionals: tapatub addicional, remat especial, remat inclinat i colze de 45º.*

CARACTÉRISTIQUES TECHNIQUES
Cheminée avec hotte au format traditionnel, plaques de vermiculite, prise d'entrée d'air extérieur et air de sécurité ou tertiaire. Fabriquée en tôle d'acier, comprend tiroir cendrier, manette de réglage primaire et secondaire, vitre vitrocéramique à 750ºC et peinture anticalorique. *Éléments en option: cache-tuyaux supplémentaire, embase spéciale, embase inclinée et coude à 45º.*

TECHNICAL DETAILS
Fireplace with traditional format hood, vermiculite panels, external air intake, security or air, tertiary. Manufactured in steel plate, it includes an ash pan, primary and secondary register, vitroceramic glass 750ºC and heatresistant paint. *Optional elements: Additional Cover-pipe, special ceiling crest, sloped ceiling crest and elbow of 45º.*

CARATTERISTICHE TECNICHE
Caminetto con cappa in formato tradizionale, con piastre di vermiculite, presa d'aria esterna, aria di sicurezza terziaria. Realizzato in lamiera d'acciaio, dispone di cassetto portacenere,regolazione aria primaria e secondaria, vetro ceramico 750ºC e vernice resistente al calore. *Elementi opzionali: tubo di copertura aggiuntivo, pezzo di finitura speciale, pezzo di finitura inclinato curva di 45º.*

LL-25A
REND. 75%
Pn. 14,4 kW
Rango potencia 11-17 kW
CO al 13% O_2=0,08%
Part. 28,86 mg/Nm^3
C.H. 4,1 kg/h
UNE-EN 13240
Peso 172 Kg
LT 450 mm
Salida humos 180 mm

A

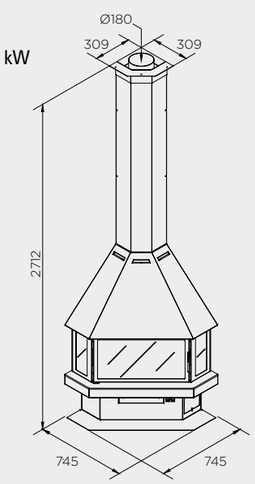

LL-25B

CARACTERÍSTICAS TÉCNICAS
Chimenea rinconera con campana de formato rústico placas de vermiculita, toma de entrada de aire exterior y aire de seguridad o terciario. Fabricada en chapa de acero, incorpora cajón de cenizas, registro primario y secundario, cristal vitroceramico 750ºC y pintura anticalórica. *Elementos opcionales: Tapatubo adicional, remate especial, remate inclinado y codo de 45º.*

CARACTERÍSTIQUES TÈCNIQUES
Xemeneia amb campana en format rústic, plaques de vermiculita, entrada d'aire exterior i aire de seguretat o terciari. Fabricada en xapa d'acer, incorpora calaix de cendres, registre primari i secundari, vidre vitroceràmic 750ºC i pintura anticalòrica. *Elements opcionals: tapatub addicional, remat especial, remat inclinat i colze de 45º.*

CARACTÉRISTIQUES TECHNIQUES
Cheminée avec hotte au format rustique, plaques de vermiculite, prise d'entrée d'air extérieur et air de sécurité ou tertiaire. Fabriquée en tôle d'acier, comprend tiroir cendrier, manette de réglage primaire et secondaire, vitre vitrocéramique à 750ºC et peinture anticalorique. *Éléments en option: cache-tuyaux supplémentaire, embase spéciale, embase inclinée et coude à 45º.*

TECHNICAL DETAILS
Fireplace with rustic format hood, vermiculite panels, external air intake, security or air, tertiary. Manufactured in steel plate, it includes an ash pan, primary and secondary register, vitroceramic glass 750ºC and heatresistant paint. *Optional elements: Additional Cover-pipe, special ceiling crest, sloped ceiling crest and elbow of 45º.*

CARATTERISTICHE TECNICHE
Caminetto con cappa in formato rustico, con piastre di vermiculite, presa d'aria esterna, aria di sicurezza terziaria. Realizzato in lamiera d'acciaio, dispone di cassetto portacenere,regolazione aria primaria e secondaria, vetro ceramico 750ºC e vernice resistente al calore. *Elementi opzionali: tubo di copertura aggiuntivo, pezzo di finitura speciale, pezzo di finitura inclinato curva di 45º.*

LL-25B
REND. 75%
Pn. 14,4 kW
Rango potencia 11-17 kW
CO al 13% O_2=0,08%
Part. 28,86 mg/Nm³
C.H. 4,1 kg/h
UNE-EN 13240
Peso 172 Kg
LT 450 mm
Salida humos 180 mm

A

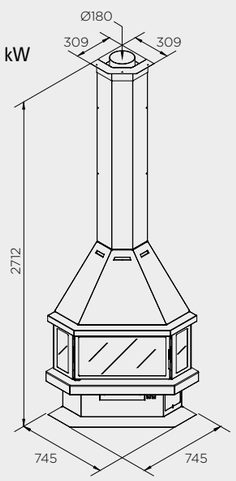

ESTUFAS

Estufes
Poêles
Stoves
Stufe

LL-1160

CARACTERÍSTICAS TÉCNICAS
Estufa frontal con apertura lateral de la puerta, interior de fundición, kit de turbinas de 2 velocidades y termostato. Registro primario y secundario. Cajón recoge cenizas.

CARACTERÍSTIQUES TÈCNIQUES
Estufa frontal amb obertura lateral de la porta, interior de fundició, kit de turbines de 2 velocitats i termostat. Registre primari i secundari. Calaix recollidor de cendres.

CARACTÉRISTIQUES TECHNIQUES
Poele frontal avec ouverture latérale de la porte. Interieur en fonte et kit de ventilation à 2 vitesses et un thermostat. Manette de réglage d'air primaire et secondaire. Tiroir cendrier.

TECHNICAL DETAILS
Frontal stove with side opening of the door, cast iron interior, 2-speed fans and thermostat. Primary and secondary air controls. Includes ash drawer.

CARATTERISTICHE TECNICHE
Stufa frontale con apertura laterale della porta, interno in ghisa, ventole a 2 velocità e termostato. Regolazione aria primaria e secondaria. Cassetto portacenere.

LL-1150
REND. 75,7%
Pn. 6,6 kW
Rango potencia 4,5-8 kW
CO al 13% O_2=0,21%
C.H. 2,3 kg/h
UNE-EN 13240
Peso 163 kg
LT 450 mm
Salida humos 150 mm

A

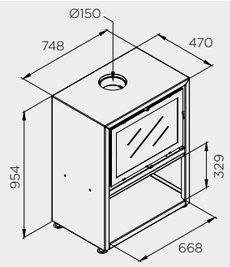

Nuestras estufas aportan calor y confort para el hogar.

Les nostres estufes aporten l'escalfor i el comfort per la llar.

Nos poêles apportent chaleur et confort dans la maison.

Our stoves provide heat and comfort for the home.

Le nostre stufe sono una soluzione pratica e confortevole per riscaldare la casa.

UNE-EN 13240.

ESTUFA-HORNO

Estufa-Forn
Poele-Four
Stove-Oven
Stufa-Forno

LL-1180

CARACTERÍSTICAS TÉCNICAS *Valores pendientes de certificación
Estufa-Horno con 3 opciones de acabado disponible versión frontal, de rincón o insertable. *Características Horno:* Capacidad de 55 litros, base y fondo de refractario y lateral de acero inoxidable. Con termómetro, incluye bandeja. *Características Estufa:* Interior de vermeculita con registro de aire primario y secundario. Incluye parrilla y cajón de cenizas. *Elemento opcional: Pie opcional (solo para el modelo frontal y rinconero).*

CARACTERÍSTIQUES TÈCNIQUES *Valors pendents de certificació
Estufa-Forn amb 3 opcions d'acabat disponible versió frontal, de racó o insertable. *Característiques Forn:* Capacitat per 55 litres, base i fons de refractari i lateral d'acer inoxidable. Amb termòmetre i safata inclosa. *Característiques Estufa:* Interior de vermeculita amb registre d'aire primari i secundari. Inclou graella i calaix de cendres. *Element opcional: Peu opcional (només per al model frontal i raconer).*

CARACTÉRISTIQUES TECHNIQUES *Valeurs en attente de certification
Poele-Four avec 3 options de finition disponibles en version frontale, angulaire ou insérable. *Caractéristiques Four:* Capacité de 55 litres, base et fond de réfractaire et côté en acier inoxydable. Avec thermomètre et un plateau. *Caractéristiques Poêle:* Intérieur en verméculite avec registre d'air primaire et secondaire. Comprend grill et tiroir à cendres. *Élément optionnel: pied optionnel (uniquement pour les modèles avant et d'angle).*

TECHNICAL DETAILS *Pending certification results
Stove-Oven with 3 finishing options available front, corner or insertable version. *Characteristics Oven:* Capacity of 55 liters, base and bottom of refractory and side of stainless steel. With thermometer, includes tray. *Features Stove:* Vermeculite interior with primary and secondary air register. Includes grill and ash drawer. *Optional element: Optional base (only for the front and corner model).*

CARATTERISTICHE TECNICHE *Valori in attesa di certificazione
Stufa-Forno con 3 opzioni di finitura disponibili in versione frontale, ad angolo o inseribile. *Caratteristiche Forno:* capacità di 55 litri, base e fondo refrattario e lato dell'acciaio inossidabile. Con termometro, include vassoio. *Caratteristiche Stufa:* interno vermeculite con registro aria primario e secondario. Include griglia e portacenere. *Elemento opzionale: piede opzionale (solo per il modello frontale e angolare).*

Versión frontal.
Versió frontal.
Version frontale.
Frontal version.
Versione frontale.

Versión de rincón.
Versió de racó.
Version d'angle.
Corner version.
Versione ad angolo.

Versión insertable. Incluye marco.
Versió insertable. Inclou marc.
Version insérable. Comprend le cadre.
Built-in version. Includes frame.
Versione inseribile. Include cornice.

LL-1180-1

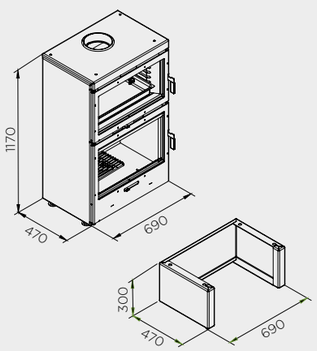

LL-1180-2

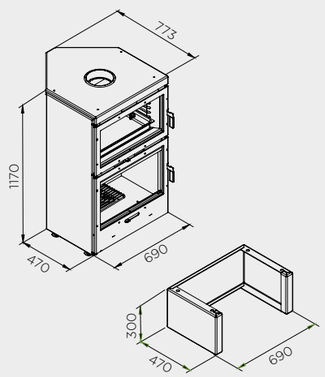

LL-1180-3

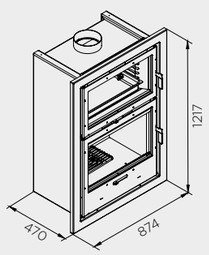

REND. - %
Pn. - kW
Rango potencia - kW
CO al 13% O_2= - %
Part. - mg/Nm^3
C.H. - kg/h
Peso 221 Kg
LT 450 mm
Salida humos 180 mm
*Valores pendientes de certificación

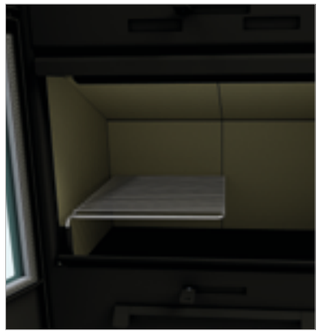

Detalle de la parrilla.
Detall de la graella.
Détail du grill.
Detail of the grill.
Dettaglio della griglia.

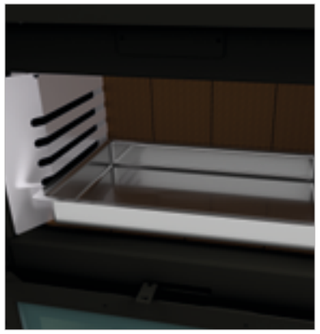

Detalle de la bandeja.
Detall de la safata.
Détail du plateau.
Detail of the tray.
Dettaglio del vassoio.

LL-1180-4
Pie opcional.
Peu opcional.
Pied optionnel.
Optional base.
Piede opzionale.

MÓDULOS DE AIRE CON PUERTA DESLIZANTE

Mòduls d'aire amb porta lliscant
Foyers à air avec porte coulissante
Air modules with sliding door
Moduli ad aria con porta scorrevole

LL-2060 LL-2080 LL-2090

CARACTERÍSTICAS TÉCNICAS
Módulo con puerta deslizante y basculante. Interior del hogar revestido de refractarios y deflector en vermiculita. Entrada de aire exterior. Registro primario y secundario. Dispone de reja de fuego de gran resistencia y cubeta recogecenizas. Marco de 4 cm incluido.

CARACTERÍSTIQUES TÈCNIQUES
Mòdul amb porta lliscant i basculant. Interior revestit de refractaris i deflector de vermiculita. Entrada d'aire exterior. Registre primari i secundari. La reixa de foc és d'una elevada resitència i cubeta per recollir les cendres. Marc de 4 cm inclòs.

CARACTÉRISTIQUES TECHNIQUES
Module avec porte coulissante et ouverture basculante. Intérieur du foyer revêtu de pierres réfractaires et déflecteur en vermiculite. Prise d'air extérieure. Manette de réglage d'air primaire et secondaire. Dispose d'une grille de foyer d'une grande résistance et d'un bac à cendres. Cadre de 4 cm inclus.

TECHNICAL DETAILS
Module with sliding/swing-down door. Interior of the hearth coated with firebricks and vermiculite baffle plate. External air intake. Primary and secondary register. High-resistance fire grill and ash pan. 4 cm frame included.

CARATTERISTICHE TECNICHE
Modulo con porta scorrevole e basculante. Rivestimento interno del focolare in refrattario e deflettore in vermiculite. Presa d'aria esterna. Regolazione aria primaria e secondaria. Dispone di griglia ad alta resistenza e vaschetta portacenere. Cornice da 4 cm inclusa.

LL-2060
REND. 73,9%
Pn. 14,4 kW
Rango potencia 10-17 kW
CO al 13% O_2 = 0,23%
C.H. 4,0 kg/h
UNE-EN 13229
Peso 263 kg
Carcasa exterior 18,3 kg
LT 450 mm
Salida humos 250 mm

A

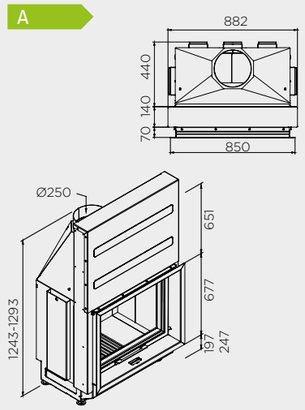

LL-2080
REND. 71,6%
Pn. 13,5 kW
Rango potencia 10-17 kW
CO al 13% O_2 = 0,30%
C.H. 3,8 kg/h
UNE-EN 13229
Peso 260 kg
Carcasa exterior 17,8 kg
LT 550 mm
Salida humos 200 mm

A

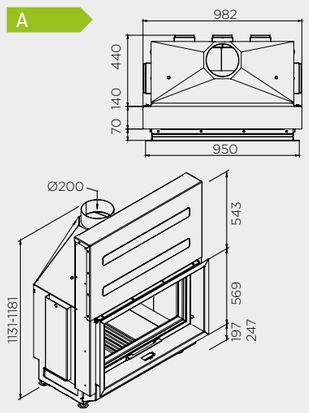

LL-2090
REND. 71,1%
Pn. 14 kW
Rango potencia 10-17 kW
CO al 13% O_2 = 0,28%
C.H. 4,1 kg/h
UNE-EN 13229
Peso Neto 295 kg
Carcasa exterior: 21 kg
LT 650 mm
Salida humos 250 mm

A

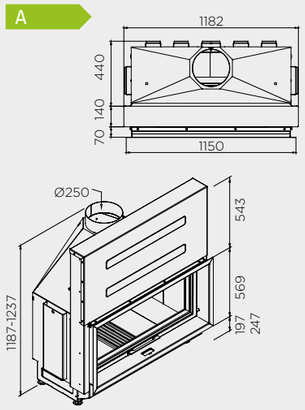

RECÁMARA GALVANIZADA CON AROS DE CONEXIÓN

Carcasa exterior en chapa galvanizada opcional.
Carcassa exterior en xapa galvanitzada opcional.
Carcasse extérieure en tôle galvanisée, en option.
Optional outer casing in galvanised sheet.
Copertura esterna in lamiera galvanizzata, opzionale.

KIT BARBACOA LL-830

Kit barbacoa, opcional. Incluye: Parrilla carne, adaptador de guías, guías inox y cubeta recoge grasas. Medida parilla carne 515x410 mm para todos los modelos.
Kit barbacoa opcional. Inclou: Graella carn, adaptador de guies, guies d'acer inoxidable i cubeta per recollir els greixos. Mides graella carn: 515x410 mm, per a tots els models.
En option, kit barbecue. Comprenant: grille viande, adaptateur de guidages, guidages inox et bac de récupération des graisses. Dimensions de la grille pour la viande 515x410 mm pour tous les modèles.
Optional barbecue kit. Includes: meat grill, guide adapter, stainless steel guides and fat collection pan. Meat grill dimensions 515x410 mm for all the models.
Kit per barbecue, opzionale. Include: griglia per carne, adattatore delle guide, guide in acciaio inox e vaschetta raccogligrasso. Misura griglia carne 515x410 mm per tutti i modelli.

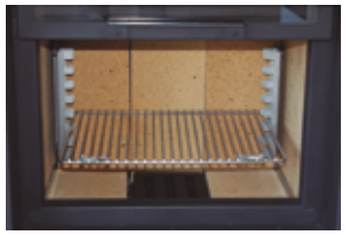

INSERTS

Inserts
Inserts
Inserts
Inserti

Los Inserts están pensados para ser empotrados en una chimenea existente o de obra nueva. Estos aparatos nos permiten recuperar el calor que una chimenea tradicional pierde gracias a su sistema de ventilación forzada ya sea por la parte frontal o superior.

Els Inserts estan pensats per ser encastats en una xemeneia existent o d'obra nova. Aquests aparells ens permeten recuperar la calor que una xemeneia tradicional perd gràcies al seu sistema de ventilació forçada ja sigui per la part frontal o superior.

Les inserts sont conçus pour être intégrés dans une cheminée existante ou nouvellement construite. Ces appareils permettent de récupérer la chaleur que perd une cheminée traditionnelle, grâce à leur système de ventilation forcée situé sur la partie avant ou supérieure.

Inserts are designed to be built into an existing or newly built fireplace. Thanks to their forced ventilation system, either through the front or from above, these appliances make it possible to recover the heat lost by a traditional fireplace.

Gli inserti sono progettati per essere incassati in un camino esistente o di nuova costruzione. Questi dispositivi permettono di recuperare il calore che viene perso da un camino tradizionale, grazie al loro sistema di ventilazione forzata, anteriore o superiore.

UNE-EN-13229-50165.

LL-520 LL-525

CARACTERÍSTICAS TÉCNICAS
Insert de acero y placas desmontables de fundición con apertura lateral de la puerta. Incluye recámara y sistema de ventilación forzado con 2 ventiladores, termostato y 2 velocidades. Posibilidad de conducción del aire, registro primario y secundario, cajón recoge cenizas.

CARACTERÍSTIQUES TÈCNIQUES
Insert d'acer i plaques desmuntables de fundició amb obertura lateral de la porta. Inclou recambra i sistema de ventilació forçat amb 2 ventiladors, termòstat i 2 velocitats. Possibilitat de conducció de l'aire, registre primari i secundari, calaix recollidor de cendres.

CARACTÉRISTIQUES TECHNIQUES
Insert en acier à plaques démontables et à ouverture latérale de la porte. Comprend manteau de convection et système de ventilation forcée ayant 2 ventilateurs, un thermostat et 2 vitesses. Possibilité de circulation de l'air, manette de réglage d'air primaire et secondaire, tiroir cendrier.

TECHNICAL DETAILS
Steel insert and detachable panels with side-opening door. It includes wrap-around casing and a forced ventilation system with 2 ventilators, a thermostat and 2 speeds. Optionally, hot air can be ducted, primary and secondary register, ash collection drawer.

CARATTERISTICHE TECNICHE
Inserto in acciaio e piastre smontabili con porta ad apertura laterale. Include doppia camera e sistema di ventilazione forzata con 2 ventilatori, termostato e 2 velocità. Possibilità di canalizzazione dell'aria, regolazione aria primaria e secondaria, cassetto portacenere.

LL-520
REND. 75,7%
Pn. 6,6 kW
Rango potencia 4,5-8 kW
CO al 13% O_2 = 0,21%
C.H. 2,3 kg/h
UNE-EN 13229-50165
Peso 110 kg
LT 450 mm
Salida humos 150 mm

A

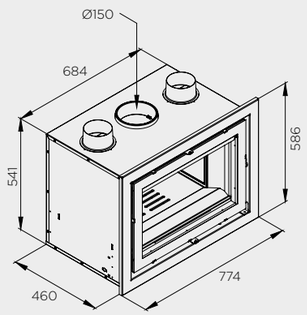

LL-525
REND. 75%
Pn. 11,5 kW
Rango potencia 8-14 kW
CO al 13% O_2 = 0,14%
C.H. 3,2 kg/h
UNE-EN 13229-50165
Peso 123,5 kg
LT 500 mm
Salida humos 180 mm

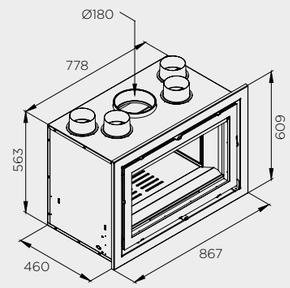

LLAR CALOR S.L.
Gorg Negre, P-18 (P.I. Congost)
08540 Centelles
Barcelona - Spain
T +34 93 881 24 11
F +34 93 881 06 31
www.llcalor.com
info@llcalor.com